РУКОВОДСТВО ПОЛЬЗОВАТЕЛЯ

Модель серии 1907 / 1913 / 2007 / 2013 / 54.30

ANSCHÜTZ®

DIE MEISTER MACHER

Изд. 05/2015

J.G. ANSCHÜTZ GmbH & Co. KG · **Jagd- und Sportwaffenfabrik** · Daimlerstrasse 12, D-89079 Ulm/Germany · Postfach 1128, D-89001 Ulm/Germany · www.anschuetz-sport.com

Оглавление

1 Конструкция / определения 4

2 Введение 5

3 Используемые символы 5
3.1 Общие указания 5
3.2 Инструкции по технике безопасности 5

4 Общие правила обращения с огнестрельным оружием ... 6
4.1 Основные правила 6
4.2 При стрельбе 7
4.3 При обслуживании 8
4.4 При транспортировке 8
4.5 При хранении 8
4.6 Защита органов слуха и глаз 8

5 Законы 8

6 Использование по назначению 8

7 Ответственность 9

8 Монтаж и крепление системы 9

9 Крепление ствола 11

10 Заряжание / разряжание 11
10.1 Заряжание 11
10.2 Разряжание 12

11 Постановка на предохранитель / снятие с предохранителя 13
11.1 Постановка на предохранитель 13
11.2 Снятие с предохранителя 14

12 Установка / извлечение затвора 14
12.1 Извлечение 14
12.2 Установка 15

13 Разборка / сборка затвора 15
13.1 Разборка затвора 15
13.2 Сборка затвора 16

14 Спусковой механизм 17

15 Устройство для тренировки без стрельбы 21

16 Регулировки ложи 22
16.1 Перестановка рукоятки Precise 22
16.2 Регулировка щеки ложи Precise 22
16.3 Регулировка затыльника приклада 23
16.4 Регулируемый затыльник 23

17 Оптический / диоптрический прицел (опция) 24
17.1 Монтаж 24
17.2 Регулировка по высоте и горизонтали 24
17.3 Обнуление 24

18 Обслуживание / чистка 24
18.1 Общее 24
18.2 Чистка ствола 26
18.3 Периодичность обслуживания 26
18.4 Обслуживание дула 27
18.5 Обслуживание ударно-спускового механизма 27
18.6 Обслуживание оптического прицела 27

19 Устранение неполадок 29

20 Технические характеристики 29

21 Утилизация 29

22 Прочее 29

23 Стрелковые качества 30

24 Гарантийный талон 30

1 Конструкция / определения

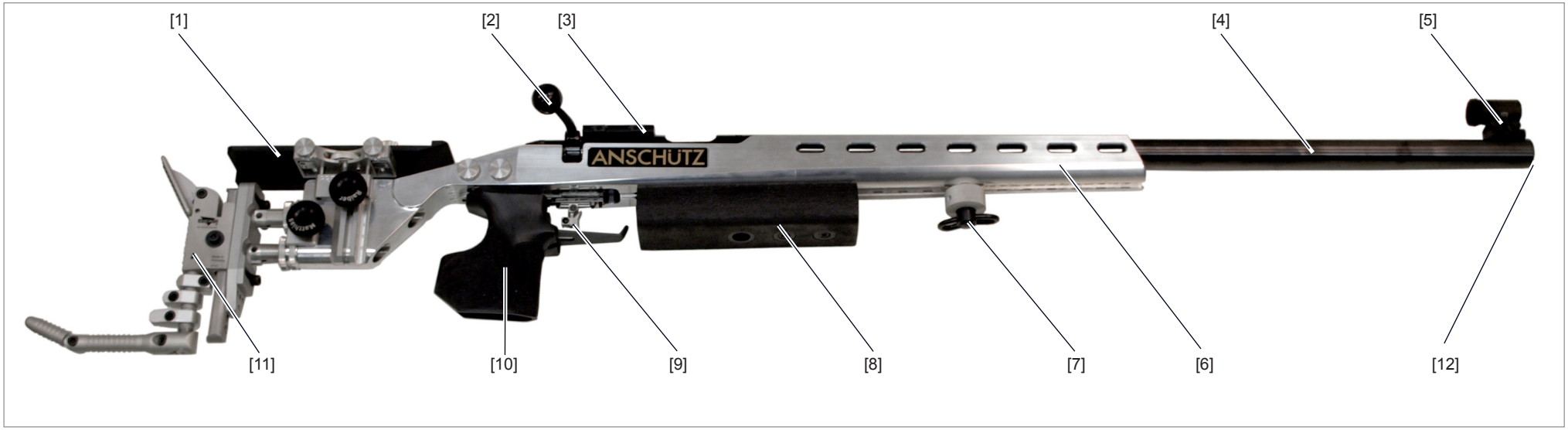

Рис. 1 Общий вид

[1]	Щека ложи	[7]	Упор для руки
[2]	Затвор	[8]	Повышение цевья ложи
[3]	Ствольная коробка	[9]	Спусковой механизм
[4]	Система (ствол)	[10]	Рукоятка
[5]	Намушник	[11]	Регулируемый затыльник
[6]	Ложа	[12]	Срез ствола

2 Введение

Уважаемый поклонник марки ANSCHÜTZ,

благодарим Вас за то, что Вы выбрали изделие компании ANSCHÜTZ. Многие громкие спортивные победы были одержаны снайперами, олимпийцами и стрелками на мировых и европейских чемпионатах благодаря спортивному оружию ANSCHÜTZ. Охотничье и спортивное оружие ANSCHÜTZ отличается совершенством конструкции, отделки и выдающимися стрелковыми показателями. Качество и точность - это наша традиция, заложенная в 1856 году.

Мы уверены, что Ваше новое оружие ANSCHÜTZ принесет Вам множество приятных впечатлений и поможет достичь спортивных успехов.

С уважением, коллектив компании ANSCHÜTZ

3 Используемые символы

В данном руководстве используются следующие символы для выделения общих и особо важных данных:

3.1 Общие указания

▶ обозначает указание о выполнении действия

✓ обозначает результат действия

• обозначает перечисление

☞ обозначает возможное последствие действия

3.2 Инструкции по технике безопасности

⚠ обозначает указание по безопасности

УКАЗАНИЕ!

Предписание о необходимости соблюдения определенных правил поведения.

ОСТОРОЖНО!

Обозначает опасную ситуацию, которая может стать причиной легких телесных повреждений или материального ущерба.

ПРЕДУПРЕЖДЕНИЕ!

Обозначает опасную ситуацию, которая может стать причиной легких или тяжких телесных повреждений, или даже смерти.

4 Общие правила обращения с огнестрельным оружием

Огнестрельное оружие является опасным, при его хранении и использовании необходимо соблюдать особую осторожность. Обязательно соблюдайте приведенные далее предупреждения и указания по безопасности!

УКАЗАНИЕ!

Основным нормативным документом, подлежащим обязательному исполнению, является закон, регулирующий правила приобретения, обращения и владения огнестрельным оружием в соответствующей стране.

4.1 Основные правила

УКАЗАНИЕ!

Запрещается использовать оружие в состоянии наркотического, алкогольного опьянения и после приема медикаментов.

Может снижаться острота зрения, сноровка и способность принимать осмысленные решения.

Обязательным условием использования оружия является хорошее физическое и психическое состояние.

⚠ ***Разрешается использовать оружие только по его прямому назначению.***

⚠ ***Владельцы оружия обязаны принять меры для того, чтобы оружие в любое время, и особенно в их отсутствие, ни в коем случае не могло попасть в руки детей и других не имеющих права доступа к оружию лиц.***

⚠ ***Запрещается передавать оружие не имеющим разрешение на его использование лицам.***

⚠ ***Изменение конструкции винтовки или использование магазинов и принадлежностей сторонних производителей может стать причиной неполадок.***

⚠ ***Тяжелые или смертельные травмы могут быть получены из-за использования нестандартных патронов, появления грязи в стволе или вследствие использования нестандартных компонентов патронов.***

⚠ ***Запрещается использовать оружие с влияющими на его безопасное использование изменениями. При выявлении сбоя или отказа необходимо разрядить оружие и обратиться в авторизованную оружейную мастерскую для его ремонта.***

⚠ ***При наличии следов внешних воздействий (напр., коррозии, следов падений и т.д.) необходимо обратиться в авторизованную оружейную мастерскую для проверки оружия.***

⚠ ***Обращаться с оружием следует с крайней осторожностью, необходимо оберегать его от падений.***

4.2 При стрельбе

ПРЕДУПРЕЖДЕНИЕ!

Опасность для жизни и вероятность материального ущерба!

Направление оружия на людей и предметы.

- Соблюдайте меры предосторожности при обращении с оружием, даже когда оно не используется.
- Ни в коем случае не направляйте его на людей и предметы.

ПРЕДУПРЕЖДЕНИЕ!

Отказ при выполнении выстрела!

Нет выстрела при нажатии спускового крючка.

- Не заглядывайте в ствол.
- Держите оружие стволом в безопасном направлении.
- Разрядите оружие.
- Уберите мусор из ствола.

⚠ ***С любым оружием следует обращаться так, как будто оно всегда заряжено.***

⚠ ***Ни в коем случае не поднимайте оружие срезом ствола на себя.***

⚠ ***Тир должен хорошо проветриваться.***

⚠ ***Пулеулавливатель в тире должен быть абсолютно надежным и его должно быть видно.***

⚠ ***Во время выстрела возле мишени никого не должно быть.***

⚠ ***Запрещается использовать оружие в условиях плохой видимости.***

⚠ ***Запрещается стрелять в воздух, по твердым или гладким поверхностям, по поверхности воды или по целям на линии горизонта.***

⚠ ***Запрещается стрелять по целям, от которых пуля может опасно срикошетить или изменить траекторию.***

⚠ ***Ни в коем случае не погружайте срез ствола во время выстрела под воду и не прижимайте его к любым материалам или предметам, чтобы исключить вероятность повреждения оружия.***

⚠ ***Используйте патроны только того калибра, который указан на стволе.***

⚠ ***Разрешается использовать только чистые, новые патроны заводского производства соответствующего оружию калибра.***

⚠ ***Патроны должны соответствовать стандартам C.I.P.***

⚠ ***Заряжать оружие следует непосредственно перед его использованием.***

⚠ ***Использование нестандартных патронов, грязь в стволе или нестандартные компоненты патронов могут стать причиной смертельного ранения и возникновения материального ущерба.***

⚠ *Разрешается использовать только оригинальные детали компании ANSCHÜTZ.*

4.3 При обслуживании

⚠ *До и после применения оружия, или при выполнении его обслуживания и чистки, убедитесь в том, что оно не заряжено.*

4.4 При транспортировке

⚠ *Перевозить оружие разрешается только в незаряженном состоянии и в закрытых чехлах.*

⚠ *Перевозить оружие следует только в сухом и чистом виде.*

⚠ *Всегда укладывайте оружие в кофр для перевозки прицельным устройством вверх (в направлении ручки). Это защищает диоптрический прицел и установочный винт диоптрического прицела от ударов.*

4.5 При хранении

⚠ *Хранить оружие следует в надежном месте под замком.*

⚠ *Оружие должно всегда храниться в незаряженном и снятом с боевого взвода состоянии.*

⚠ *Патроны должны храниться под замком отдельно от оружия.*

4.6 Защита органов слуха и глаз

УКАЗАНИЕ!

Для обеспечения собственной безопасности используйте во время стрельбы соответствующие наушники и защитные очки!

Стрельба без средств защиты может привести к повреждению органов слуха и зрения.

5 Законы

УКАЗАНИЕ!

Необходимо соблюдать закон, регулирующий правила приобретения, хранения и владения оружием, нормативы и предписания, действующие в соответствующей стране, а также правила охоты и спортивных состязаний.

6 Использование по назначению

Малокалиберная винтовка ANSCHÜTZ является спортивной винтовкой. Она предназначена для использования исключительно на стрельбищах (в рамках проведения спортивных состязаний) и только людьми, имеющими соответствующее разрешение на право владения оружием.

Использование винтовки регулируется исключительно общими техническими нормативами для всех стрелковых видов спорта международной федерации стрелкового спорта (INTERNATIONAL SHOOTING SPORT FEDERATION - ISSF), Bavariaring 21, 80336 München, Германия, или правилами международного союза биатлона (INTERNATIONAL BIATHLON UNION), Peregrinstrasse 14, A-5020 Salzburg, Австрия, эл. почта: biathlon@ibu.at.

УКАЗАНИЕ!

Разрешается использовать оружие только по его прямому назначению.

7 Ответственность

КОМПАНИЯ ANSCHÜTZ не несет никакой ответственности и не рассматривает претензии по возмещению любого ущерба, возникшего по следующим причинам:

- несоблюдение инструкций данного руководства по эксплуатации;
- неправильное обслуживание или ремонт;
- использование неоригинальных запчастей (произведенных не компанией ANSCHÜTZ);
- неправильное обращение или уход;
- небрежность;
- удаление пломбы;
- несанкционированное вмешательство;
- повреждения во время транспортировки

.

ОСТОРОЖНО!

Изменения и манипуляции с оружием или его компонентами запрещены и в определенных ситуациях являются основанием для отказа в гарантийном обслуживании.
Изменения такого рода могут негативно сказаться на безопасности при использовании оружия и стать причиной несчастных случаев, угрожающих здоровью и жизни людей.
В таких случаях гарантийное обслуживание автоматически прекращается.

⚠ ***Перед каждым использованием необходимо проверять оружие на наличие повреждений.***

8 Монтаж и крепление системы

УКАЗАНИЕ!

Ствол и система некоторых моделей по соображениям безопасности упакованы по отдельности, их необходимо собрать.

- Удалите избыточное масло с поверхности системы.
- Приготовьте крепежные винты системы [a].
- Установите затвор во взведенном состоянии (у взведенного затвора сзади выступает сигнальный штифт с красным кольцом).
- Вложите систему [4] в выемку ложи [6] (см. рис. 2).

УКАЗАНИЕ!

Устанавливаемый поперечно в ложу упор следует устанавливать в предусмотренную для этого выемку на днище запирающей гильзы.
Упор не должен прилегать к днищу запирающей гильзы.

- Вкрутите все крепежные винты системы [a], поступенчато и попеременно затяните их с одинаковым усилием (сначала слегка затяните все винты, затем затяните передние, а затем - задние (в направлении среза ствола)).

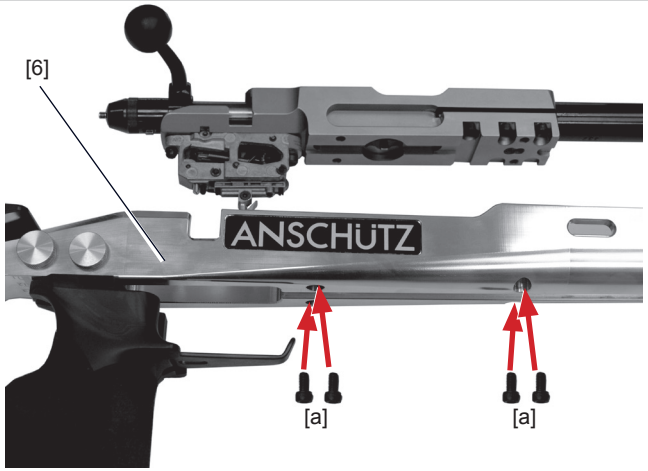

Рис. 2 Крепление системы

- Несколько раз протяните чистящую паклю через ствол со стороны казенной части в направлении среза ствола.

УКАЗАНИЕ!

Для правильной затяжки крепежных винтов системы [a] компания ANSCHÜTZ рекомендует использовать динамометрическую отвертку модели 4405 (номер по каталогу 001176), которую необходимо установить на 5 Нм для деревянной ложи и на 6 Нм для алюминиевой ложи.
Ощутимый и слышимый щелчок во время затягивания указывает на то, что достигнута установленная величина.

УКАЗАНИЕ!

После первого монтажа системы может произойти усадка дерева ложи. Поэтому компания ANSCHÜTZ рекомендует через некоторое время еще раз открутить и снова затянуть крепежные винты системы [a] в соответствии с инструкциями в главе 8.

⚠ ***Крепление системы необходимо проверять перед каждой стрельбой.***

ПРЕДУПРЕЖДЕНИЕ!

Опасность для жизни!

Опасность непроизвольного выстрела из заряженного оружия, не поставленного на предохранитель.

- ➤ Держите оружие стволом в безопасном направлении.
- ➤ После заряжания поставьте оружие на предохранитель.

ПРЕДУПРЕЖДЕНИЕ!

Опасность для жизни!

Непроизвольный выстрел вследствие невнимательности при постановке оружия на предохранитель или вследствие неисправности после постановки оружия на предохранитель.

- ➤ Ни в коем случае не направляйте оружие на людей и предметы даже после постановки оружия на предохранитель.

9 Крепление ствола

ОСТОРОЖНО!

Запрещается откручивать винты крепления ствола у моделей серии 20!
Замену ствола разрешается выполнять только компании ANSCHÜTZ. В случае повреждения пломбы из краски мы не несем никакой ответственности и не предоставляем гарантийное обслуживание.

10 Заряжание / разряжание

10.1 Заряжание

▶ Откройте затвор [2] (потяните в направлении стрелки до упора).

Рис. 3 Открывание затвора

▶ Аккуратно вставьте патрон (пулей вперед) в патронник (не допускайте повреждения пули).

ОСТОРОЖНО!

Неполадки в работе и опасность травмирования!

Использование неразрешенных боеприпасов и посторонних предметов.

➤ Используйте только боеприпасы подходящего калибра.

▶ Закройте затвор [2] (переведите в направлении, указанном стрелкой, до упора и опустите рукоятку затвора вниз).

Рис. 4 Закрытие затвора

✓ Теперь оружие готово к стрельбе (заряжено и взведено).

УКАЗАНИЕ!

При закрывании затвора патрон подается в ствол и происходит взведение бойка.

ПРЕДУПРЕЖДЕНИЕ!

Опасность для жизни!

Опасность непроизвольного выстрела из заряженного оружия, не поставленного на предохранитель.

➤ Держите оружие стволом в безопасном направлении.

➤ После заряжания поставьте оружие на предохранитель.

10.2 Разряжание

▶ Откройте затвор [2] (переведите рукоятку затвора против часовой стрелки вверх, затем потяните назад в направлении, указанном стрелкой).

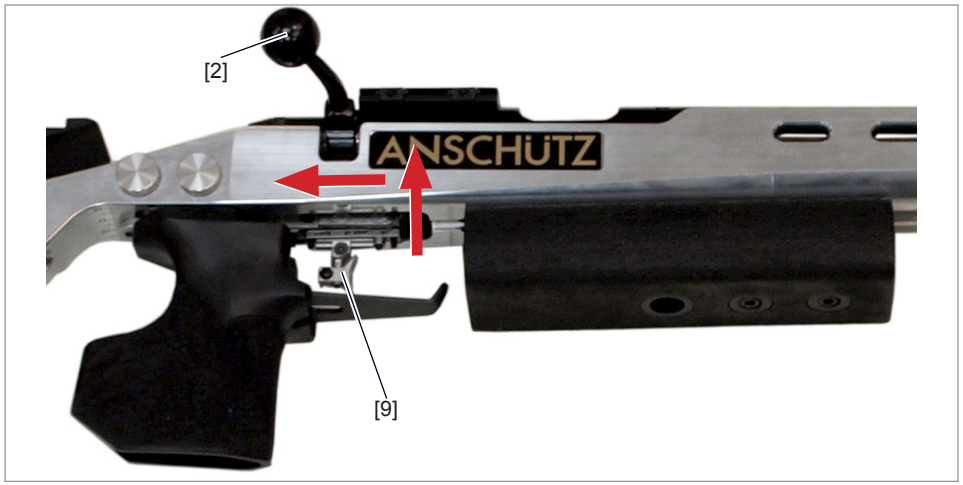

Рис. 5 Открывание затвора

УКАЗАНИЕ!

Происходит выбрасывание вероятно находящегося в патроннике патрона.

▶ Закройте затвор [2] (переведите в направлении, указанном стрелкой, до упора и опустите рукоятку затвора вниз).

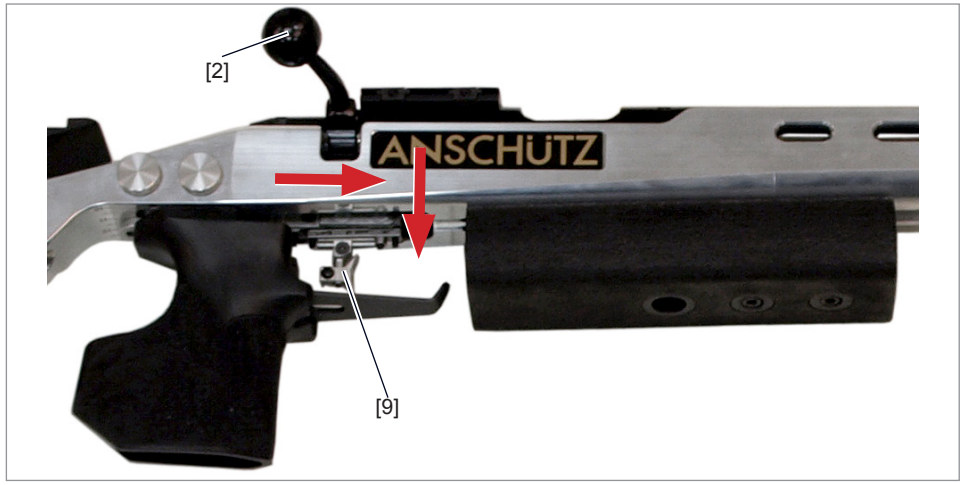

Рис. 6 Запирание затвора

▶ Потяните спуск [9].

✓ Оружие разряжено и снято с боевого взвода.

11 Постановка на предохранитель/ снятие с предохранителя

УКАЗАНИЕ!

Постановки оружия на предохранитель и снятие с него возможно только при заряженном оружии. Далее приводится общее описание процедуры снятия с предохранителя и постановки на предохранитель.

11.1 Постановка на предохранитель

▶ Переведите флажок предохранителя [x] (в направлении стрелки) назад (видна буква "S").

Рис.7 Флажок предохранителя в положении "заблокировано"

✓ Оружие находится на боевом взводе и поставлено на предохранитель.

11.2 Снятие с предохранителя

▶ Переведите флажок предохранителя [x] (в направлении стрелки) вперед (видна буква "F").

Рис.8 Флажок предохранителя в положении "готовность к стрельбе"

✓ Оружие находится на боевом взводе и снято с предохранителя.

12 Установка / извлечение затвора

12.1 Извлечение

▶ Нажмите рычаг открывания затвора [z] и одновременно с этим извлеките затвор [2] из ствольной коробки [3].

Рис. 9 Рычаг отпирания затвора

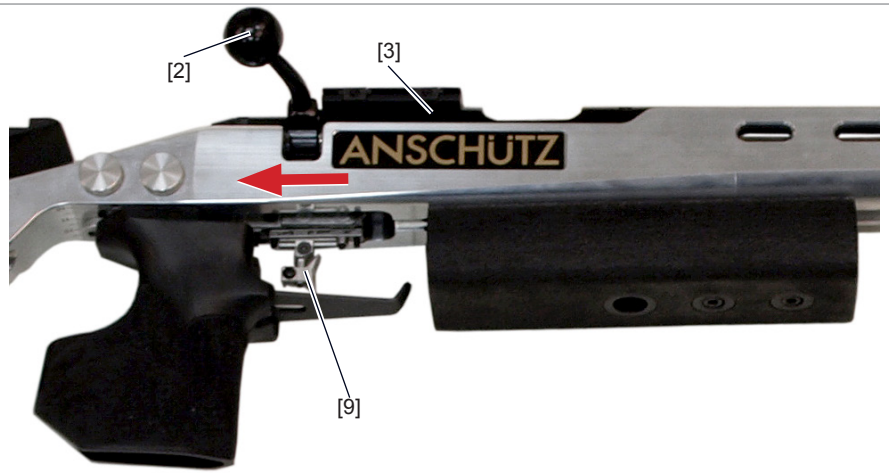

Рис. 10 Извлечение затвора

12.2 Установка

▶ Взведите затвор [2] (см. главу 13.2).

▶ Введите затвор 2 (направляющий паз смотрит вниз) в ствольную коробку 3 до упора, нажимая при этом рычаг отпирания затвора (z).

▶ Рычаг отпирания затвора автоматически защелкивается.

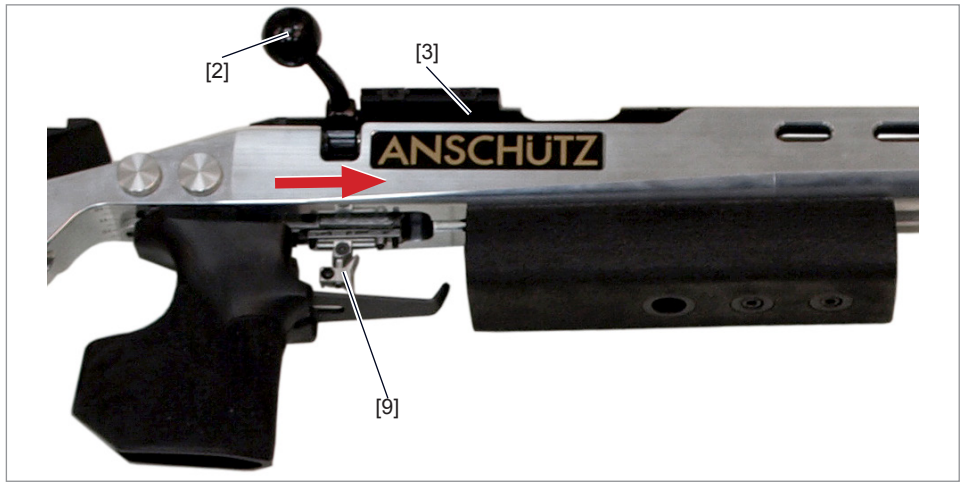

Рис. 11 Установка затвора

✓ Затвор установлен на место.

УКАЗАНИЕ!

Затвор [2] можно вставить в ствольную коробку [3] только во взведенном состоянии.

13 Разборка / сборка затвора

13.1 Разборка затвора

▶ Демонтируйте затвор [2] (см. главу 12.1).

▶ Снимите затвор [2] со взвода (поверните рукоятку затвора [g] по часовой стрелке, в направлении, показанном стрелкой).

✓ Выступающий во взведенном состоянии сигнальный штифт [c] полностью уходит внутрь затвора.

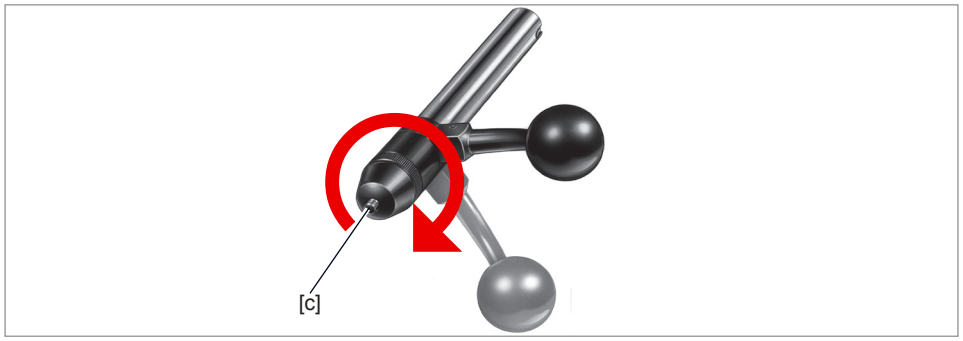

Рис. 12 Сигнальный штифт

▶ Открутите заднюю запирающую крышку [a].

УКАЗАНИЕ!

Во время первых поворотов должно быть слышно "клацанье".

☞ Все остальные компоненты затвора следует демонтировать последовательно.

▶ Сдвиньте передний кронштейн пружины до упора назад и слегка поверните вправо или влево (примерно на $^1/_4$ оборота).

✓ Передний кронштейн пружины вместе с нажимной пружиной снимается с бойка [f] вперед.

▶ Извлеките боек с нажимной пружиной [f].

✓ Теперь затвор [2] разобран и его можно почистить.

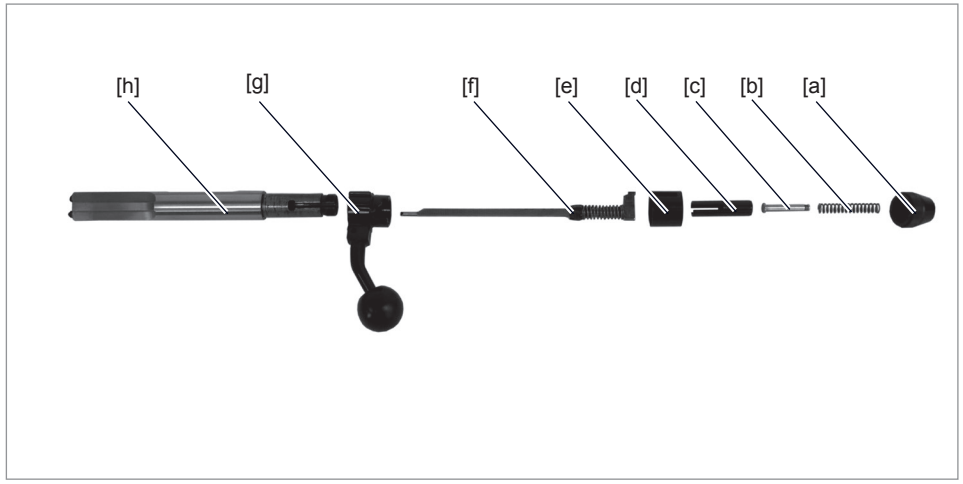

Рис. 13 Затвор разобран

Легенда к иллюстрации

a	*Запирающая крышка*
b	*Нажимная пружина*
c	*Сигнальный штифт*
d	*Задний упор пружины*
e	*Запорная втулка*
f	*Боек с нажимной пружиной*
g	*Рукоятка затвора*
h	*Корпус затвора*

13.2 Сборка затвора

- Сначала надвиньте нажимную пружину бойка [f], затем наденьте на боек [f] передний упор пружины.
- Сдвиньте передний кронштейн пружины до упора назад и слегка поверните вправо или влево (примерно на $^1/_4$ оборота). Затем введите в зацепление.
- Удерживайте патронник [h] вертикально.
- Установите рукоятку затвора [g] на конец патронника и прикрутите их друг к другу (самая низкая точка кулачка клинового зажима на рукоятке затвора [g] и прямого шлица на конце патронника должны располагаться на одной линии).
- Введите боек в сборе с нажимной пружиной [f] и передний кронштейн пружины наконечником вперед в патронник [h] таким образом, чтобы его флажок вошел в прямой шлиц.
- Наденьте запорную втулку [e] и задний кронштейн пружины [d] (щелевые отверстия должны смотреть вперед) на задний конец патронника (выступающие внутрь или наружу кулачки этих компонентов должны войти в прямой шлиц патронника [h]).
- Вставьте сигнальный штифт [c] и нажимную пружину [b].
- Накрутите запирающую крышку [a].

УКАЗАНИЕ!

Перед установкой затвора в сборе в ствольную коробку его следует энергично перекинуть при помощи рукоятки затвора [g] против часовой стрелки, чтобы снова взвести его.

14 Спусковой механизм

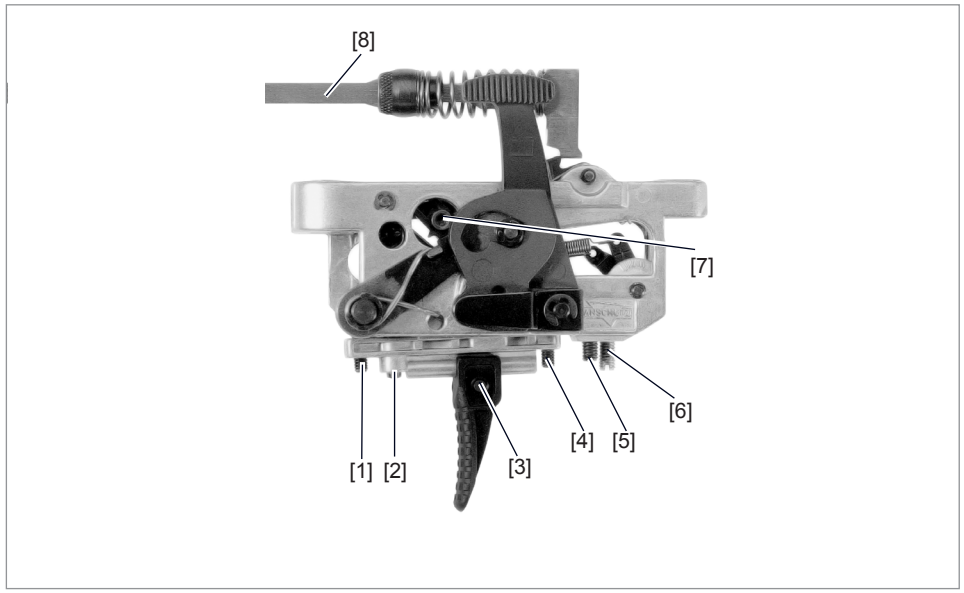

Рис.14 Ударно-спусковой механизм

Легенда к иллюстрации

1 *Установочный винт предварительного натяжения*
2 *Установочный винт предупредительного спуска*
3 *Спусковой крючок*
4 *Установочный винт ограничителя хода спускового крючка*
5 *Установочный винт веса предварительного натяжения*
6 *Установочный винт сопротивления спуска*
7 *Кулачок ударно-спускового механизма*
8 *Боек*

ПРЕДУПРЕЖДЕНИЕ!

Опасность для жизни!

Заряженное оружие представляет опасность для жизни.

➤ При выполнении процедур настройки и регулировки убедитесь в том, что оружие разряжено.

ОСТОРОЖНО!

Материальный ущерб!

Повреждение ударно-спускового механизма из-за выполнения его замены при закрытом затворе.

➤ Откройте затвор перед заменой ударно-спускового механизма.

1 Сопротивление спуска

Регулировка сопротивления спуска при помощи установочного винта [6]:

- вращение вправо = сопротивление спуска повышается (+)
- вращение влево = сопротивление спуска уменьшается (–)

Сопротивление спуска и предварительного натяжения связаны между собой механическим образом. Любое изменение всегда приводит к небольшому равнонаправленному изменению сопротивления спуска и предварительного натяжения.

Перемещение кулачка ударно-спускового механизма

- перемещение кулачка на большую глубину = самое низкое сопротивление спуска
- перемещение кулачка на максимальную высоту = самое высокое сопротивление спуска

УКАЗАНИЕ!

Для перемещения кулачка ударно-спускового механизма необходим шестигранный ключ на 2 мм и пинцет.

- вращение влево = откручивание крепежного винта
- вращение вправо = затягивание крепежного винта

После перемещения кулачка ударно-спускового механизма необходимо проверить наложение собачки храпового механизма (согл. подразделу "Наложение/нахлест собачки храпового механизма") и при необходимости выполнить его точную регулировку.

Точная регулировка сопротивления спуска и предварительного натяжения выполняется при помощи установочных винтов [6] (сопротивление спуска) и [5] (сопротивление предварительного натяжения).

ОСТОРОЖНО!

Материальный ущерб!

Опасность поломки зажимного винта вследствие приложения слишком высокого момента затяжки.

➤ Следите за правильной посадкой кулачка ударно-спускового механизма.

2 Сопротивление предварительного натяжения (только для спускового механизма с промежуточным упором)

Регулировка сопротивления предварительного натяжения при помощи установочного винта [5]:

- вращение вправо = сопротивление предварительного натяжения повышается (+)
- вращение влево = сопротивление предварительного натяжения уменьшается (-)

Сопротивление спуска и предварительного натяжения связаны между собой механическим образом. Любое изменение всегда приводит к небольшому равнонаправленному изменению сопротивления спуска и предварительного натяжения.

3 Наложение / нахлест собачки храпового механизма

Наложение собачки храпового механизма представляет собой путь от предупредительного спуска до срабатывания ударно-спускового механизма.

ПРЕДУПРЕЖДЕНИЕ!

Опасность для жизни!

Случайный выстрел из-за слишком малого наложения собачки храпового механизма и/или слишком низкого сопротивления спуска.

- ➤ Не устанавливайте слишком маленькое наложение собачки храпового механизма.
- ➤ Не устанавливайте слишком маленькое сопротивление спуска.
- ➤ Заряженное и поставленное на предохранитель оружие не должно подвергаться ударам, затвор не следует закрывать с чрезмерным усилием.

Регулировка наложения собачки храпового механизма при помощи установочного винта [2]:

- вращение вправо = наложение собачки храпового механизма сокращается
- вращение влево = наложение собачки храпового механизма увеличивается

Установка оптимального наложения собачки храпового механизма:

⚠ ***Оружие должно быть разряжено.***

▶ Взведите оружие и приведите в действие ударно-спусковой механизм (проверьте, срабатывает ли ударно-спусковой механизм в соответствии с вашими предпочтениями).

Наложение собачки храпового механизма слишком велико:

Небольшое расстояние от предупредительного спуска до срабатывания ударно-спускового механизма (т.н. "волочение" или "подтягивание").

▶ Поступенчато вращайте установочный винт [2] вправо после натягивания и отпускания (примерно по $^1/_8$ оборота).

▶ Повторяйте процедуру до тех пор, пока предупредительный спуск больше не будет ощущаться.

▶ Затем поверните обратно влево на $^1/_5$ оборота.

✓ Оптимальное наложение собачки храпового механизма установлено.

Слишком малое наложение собачки храпового механизма:

Предупредительный спуск отсутствует. Ударно-спусковой механизм срабатывает неясно, без предупредительного спуска.

▶ Поверните установочный винт [2] после взведения не менее чем на $^1/_4$ оборота влево, приведите в действие ударно-спусковой механизм и проверьте, имеется ли предупредительный спуск.

▶ Если он отсутствует, повторяйте процедуру до тех пор, пока не появится ощутимый предупредительный спуск.

▶ При появлении ощутимого предупредительного спуска выполните процедуры согласно подразделу "Слишком большое наложение собачки храпового механизма", чтобы получить оптимальное наложение собачки храпового механизма.

Для настройки наложения собачки храпового механизма ударно-спускового механизма с предупредительным спуском при помощи установочного винта [2] см. пункт 7.

4 Траектория предварительного натяжения (только для ударно-спускового механизма с предупредительным спуском)

Под траекторией предварительного натяжения понимается путь спускового крючка из положения покоя к предупредительному спуску.

Регулировка траектории предварительного натяжения при помощи установочного винта [1]:

- вращение вправо = траектория предварительного натяжения сокращается
- вращение влево = траектория предварительного натяжения увеличивается

ПРЕДУПРЕЖДЕНИЕ!

Опасность для жизни!

Установочный винт траектории предварительного натяжения установлен за пределы функции промежуточного упора.

➤ Ни в коем случае не перекручивайте установочный винт траектории предварительного натяжения за пределы функции промежуточного упора.

➤ Никогда не убирайте полностью траекторию предварительного натяжения, чтобы преобразовать спуск с промежуточным упором в спуск без промежуточного упора.

5 Траектория дополнительной вытяжки (ограничитель хода спускового крючка)

Под траекторией дополнительной вытяжки понимается расстояние от предупредительного спуска до упора спускового крючка.

Регулировка траектории дополнительной вытяжки при помощи установочного винта ограничителя хода спускового крючка [4]:

- вращение вправо = дополнительная вытяжка сокращается
- вращение влево = дополнительная вытяжка увеличивается

ОСТОРОЖНО!

Сбой в работе!

Установочный винт ограничителя хода спускового крючка перекручен за точку спуска (ударно-спусковой механизм не срабатывает).

➤ Не перекручивайте установочный винт ограничителя хода спускового крючка за пределы точки срабатывания.

6 Изменение положения спускового крючка

Открутите зажимной винт [3] - спусковой крючок можно перемещать как вдоль направляющей, так и в поперечном направлении.

7 Преобразование спуска с промежуточным упором в спуск без промежуточного упора

Регулировка:

- Вращайте установочный винт дополнительной вытяжки [1] влево до тех пор, пока не будет достигнута максимальная длина дополнительной вытяжки.
- Взведите ударно-спусковой механизм
- Вращайте установочный винт [2] (предупредительный спуск) влево до тех пор, пока не сработает ударно-спусковой механизм.
- Из этого положения поверните установочный винт [2] примерно на $^1/_4$ оборота вправо.

✓ Теперь ударно-спусковой механизм установлен на срабатывание без промежуточного упора, траектория предварительного натяжения отсутствует.

ПРЕДУПРЕЖДЕНИЕ!

Опасность для жизни вследствие автоспуска!

Самопроизвольный выстрел и неисправности в работе вследствие минимальной настройки сопротивления спуска и слишком малого наложения собачки храпового механизма.

➤ Не устанавливайте слишком маленькое сопротивление спуска.

➤ Не устанавливайте слишком маленькое наложение собачки храпового механизма.

8 Преобразование спуска без промежуточного упора в спуск с промежуточным упором

- Поверните установочный винт ограничителя хода спускового крючка [4] примерно на 2 $^1/_2$ оборота влево (установка более длинного хода спускового крючка до ограничителя).
- Снимите ударно-спусковой механизм с предохранителя и взведите винтовку.
- Поверните установочный винт [2] примерно на 2 $^1/_2$ оборота вправо.

✓ Теперь ощущается предварительный спуск.

⚠ ***Для установки оптимального наложения собачки храпового механизма следуйте инструкциям из главы 3 ("Установка оптимального наложения собачки храпового механизма").***

▶ Установите траекторию предварительного натяжения согласно пункту 4, траекторию дополнительной вытяжки согласно пункту 5, сопротивление спуска согласно пункту 1 и сопротивление предварительного натяжения согласно пункту 2 соответственно.

9 Сбои в работе ударно-спускового механизма вследствие регулировок

При возникновении сбоев в работе вследствие выполнения регулировок ударно-спускового механизма действуйте следующим образом:

▶ После каждого изменения настроек необходимо проверять работу ударно-спускового механизма.

▶ Если сбой в работе устранен, проверьте параметры настроек ударно-спускового механизма и при необходимости выполните повторную настройку.

Ударно-спусковой механизм захватывает боек, но не срабатывает при выжимании:

- Проверьте, снят ли ударно-спусковой механизм с предохранителя.
- Проверьте, имеется ли кулачок ударно-спускового механизма [7] и правильно ли он прикручен.
- Установочный винт ограничителя хода спускового крючка [4] перекручен на несколько оборотов (поверните винт [4] на несколько оборотов влево, чтобы боек [8] при выжимании снова срабатывал).

Ударно-спусковой механизм не захватывает боек:

- Установочный винт [1] (предварительное натяжение) перекручен на несколько оборотов.
- Проверьте, не повреждена ли пружина взвода и правильно ли она введена в зацепление.

Спуск без промежуточного упора установлен на слишком малую величину:

- Вращайте установочный винт [2] поступенчато на $^1/_4$ оборота вправо, пока не будет захвачен боек [8].

Возвратная пружина рычага для удержания затвора во взведенном положении ослаблена или неисправна:

- Необходимо отправить ударно-спусковой механизм на завод для ремонта.

15 Устройство для тренировки без стрельбы

Боек на заводе отрегулирован по длине таким образом, чтобы он надежно накалывал капсюль патрона.
При длительных тренировках без патрона или гильзы в патроннике боек или края гнезда могут быть повреждены. Поэтому всегда необходимо использовать или стреляную ги[illegible] примерно через 5 выстрелов) или тр[illegible]оник (1807T-12).

С[illegible] дан[illegible] устройства можно тре[illegible]ироваться в лк[illegible] спол[illegible]

Де[illegible]иса[illegible]

16 Регулировки ложи

16.1 Регулировка рукоятки Precise

После откручивания крепежного винта рукоятки [a] + [c] рукоятку винтовки при помощи установочного винта [b] можно поворачивать в любом направлении, наклонять или перемещать по продольной оси. После выполнения регулировки рукоятки снова затяните крепежный винт рукоятки [a] + [c].

Периодически слегка подтягивайте крепежный винт рукоятки [a] + [c], так как еге затяжка может ослабевать.

Рис.15 Крепежный винт рукоятки

16.2 Регулировка щеки ложи Precise

- Грубая регулировка щеки ложи осуществляется при помощи маховичка [D1].
- Точная регулировка высоты щеки ложи осуществляется при помощи установочного колесика [G1].
- Осевое перемещение щеки ложи осуществляется при помощи винтов [H1] и [J1]. Винты должны откручиваться и закручиваться только одной отверткой.
- Горизонтальный угол щеки ложи можно регулировать при помощи маховичков [E1] и [F1] любым образом.

  Для этого сначала немного ослабить винты [H1] и [J1]. Затем отрегулировать угол ручками настройки [E1] и [F1] соответственно.
  После регулировки снова затянуть/закрепить винты [H1] и [J1].

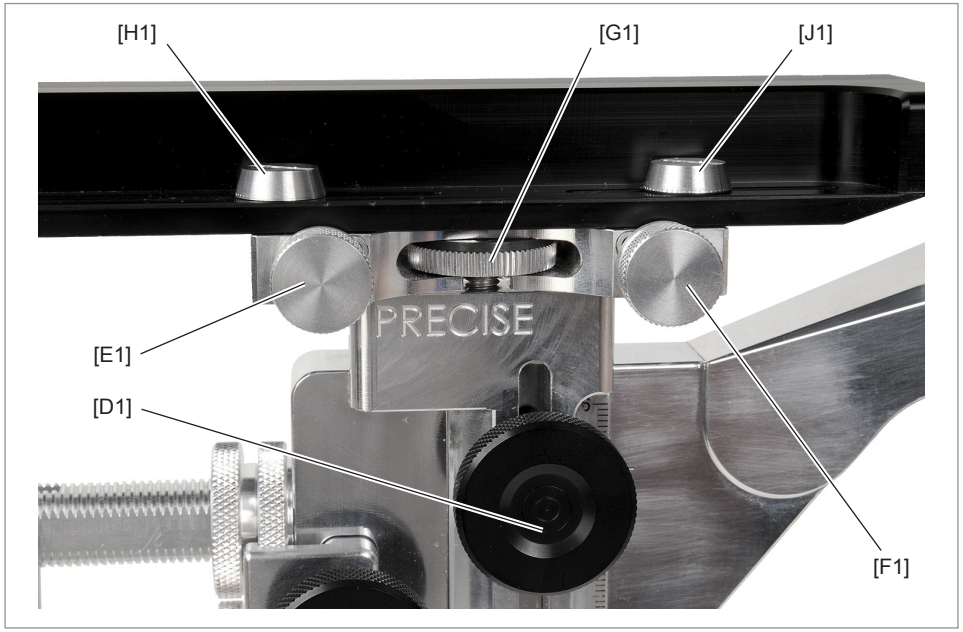

Рис. 16 Возможности регулировки щеки ложи (на примере модели 9003 Precise)

16.3 Регулировка затыльника приклада

- Для регулировки положения по продольной оси вручную откручивайте зажимной винт [C1] против часовой стрелки до тех пор, пока расположенный под ним зажимной сухарь не отпустит зажимные кольца [1] и [2].
- Установите зажимные кольца на необходимый зазор.
- Для изменения угла наклона затыльника дополнительно открутите винты [h] и [i].
- После выполнения точной регулировки переднее из двух зажимных колец [1] и [2] должно быть зафиксировано зажимным сухарем.
- Затяните зажимной винт [C1] от руки пор часовой стрелке.
- Затяните винты [h] и [i].

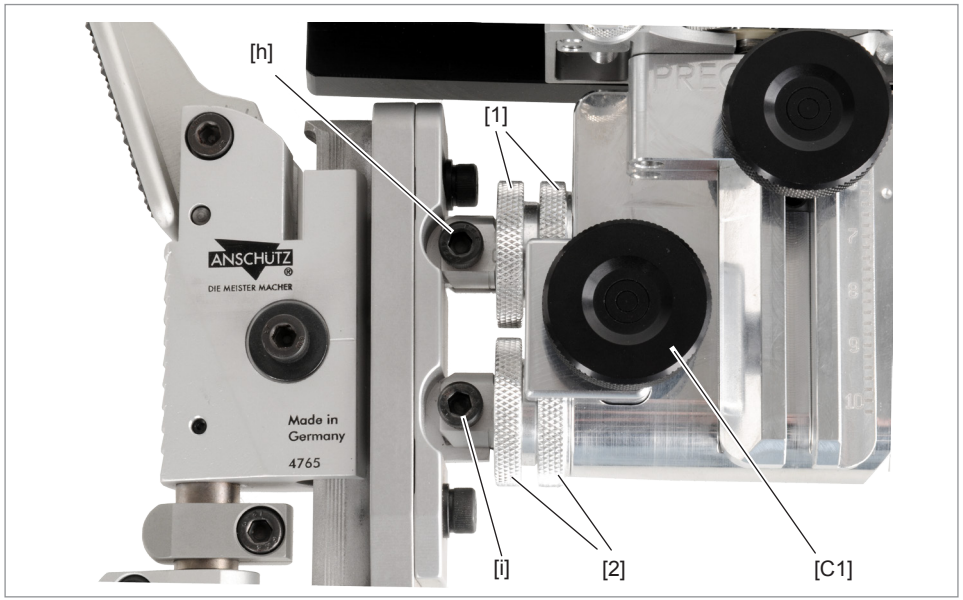

Рис. 17 Регулировка затыльника приклада

16.4 Регулируемый затыльник

Благодаря консоли с точной настройкой стержней регулируемый затыльник [11] можно бесступенчато регулировать по длине для выполнения индивидуальной подгонки ложи. Шкальные разметки помогают легко и просто находить нужные настройки, а также быстро и точно воспроизводить их. Рифление в области контакта регулируемого затыльника [11] с плечом исключает вероятность соскальзывания затыльника [11] из положения упора. Вставки различной длины с поворотным ограничителем для плеча обеспечивают возможность оптимальной подгонки в области плеча/подмышки. Крюк и конец крюка регулируются по высоте и горизонтали.

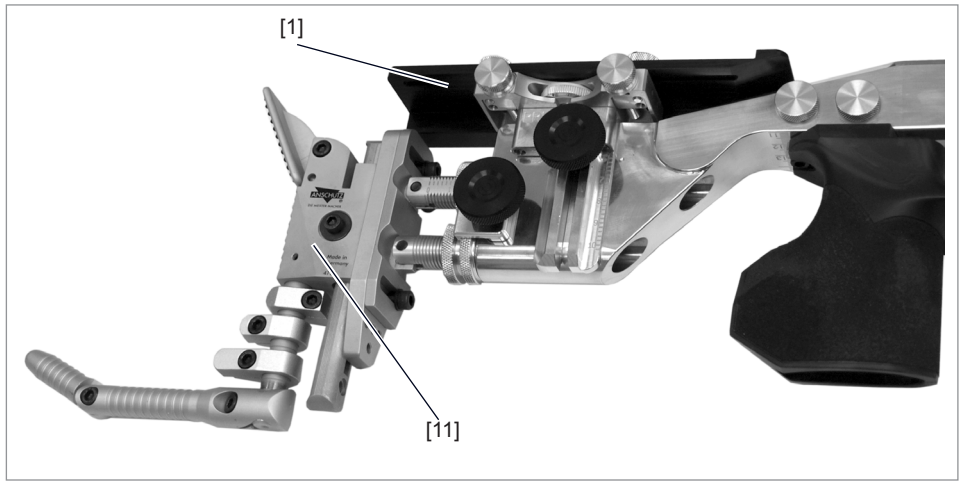

Рис. 18 Регулировка щеки ложи и затыльника приклада

17 Оптический / диоптрический прицел (опция)

УКАЗАНИЕ!

Инструкции по использованию и обслуживанию приводятся в документации соответствующего производителя.

17.1 Монтаж

Диоптрический прицел надевается на призматическую шину шириной 11 мм и при помощи 2 зажимных винтов (затягивать только от руки) фиксируется в нужном положении.

17.2 Регулировка по высоте и горизонтали

Винты для регулировки по высоте и горизонтали имеют фиксаторы. Каждый фиксатор (щелчок) изменяет положение точки попадания.

- Регулирование по высоте при отклонении точки попадания выше мишени = вращайте рукоятку в направлении "H"
- Регулирование по высоте при отклонении точки попадания ниже мишени = вращайте рукоятку в направлении "T"
- Боковое регулирование при отклонении точки попадания вправо от мишени = вращайте рукоятку в направлении "R"
- Боковое регулирование при отклонении точки попадания влево от мишени = вращайте рукоятку в направлении "L"

17.3 Обнуление

После пристрелки винтовки оба установочных винта необходимо установить в положение "0".

▶ Открутите нарезные шпильки в рукоятке.

▶ Установите рукоятки на значение "0" на шкале.

▶ Вновь затяните нарезные шпильки в рукоятке.

⚠ ***Диоптрический прицел ANSCHÜTZ отрегулирован на заводе без люфта и не нуждается в дополнительной настройке. Поэтому разрешается использовать только винты для регулировки по высоте и боковому смещению.***

⚠ ***Не перекручивайте за пределы упоров в конце траекторий перемещения (может быть поврежден предварительно натянутый передаточный механизм).***

18 Обслуживание / чистка

18.1 Общее

ПРЕДУПРЕЖДЕНИЕ!

Опасность для жизни!

Заряженное оружие представляет опасность для жизни.

➤ Перед использованием или при выполнении обслуживания и чистки убедитесь в том, что оружие не заряжено.

ОСТОРОЖНО!

Опасность повреждения оружия и получения травмы!

Опасность повреждения оружия или получения травмы из-за отсутствия смазки ствола и патронника.

➤ Перед стрельбой необходимо удалить смазку и посторонние предметы из ствола и патронника.

ОСТОРОЖНО!

Необходимо постоянно проверять оружие на наличие изменений или повреждений.

В случае обнаружения изменения или повреждения необходимо немедленно доставить оружие для проверки к сертифицированному оружейнику или отправить в компанию ANSCHÜTZ.

УКАЗАНИЕ!

Необходимо защищать оружие от пыли, песка, влаги, нагрева и других опасных факторов.

УКАЗАНИЕ!

Для чистки покрытой пылью ложи используйте сухую тряпку. Ни в коем случае не используйте масло.

УКАЗАНИЕ!

Для предотвращения вероятности повреждения ствола во время перевозки (в особенности авиатранспортом) компания ANSCHÜTZ рекомендует отсоединять систему от ствола.

УКАЗАНИЕ!

После каждого использования оружия наносите на стальные детали тонкий слой масла и тщательно чистите ствол.

При перемещении их холодного в теплое помещение на металлических деталях и в канале ствола может образоваться конденсат. Если этот конденсат быстро не удалить, то при определенных условиях может образоваться ржавчина.

Не используйте для чистки ствола никакие другие средства (войлочные пыжи, нерекомендованные консистентные смазки и т.д.).

УКАЗАНИЕ!

Футляр/чехол для оружия необходимо регулярно чистить и удалять с него пыль и ворсинки.

Футляр и чехол для оружия должны иметь внутри гладкую пылеотталкивающую обивку.

Если оружие не используется, футляр/чехол для оружия должен всегда быть открыт, чтобы обеспечить отвод влаги. Использование поглотителя влаги может повысить защиту оружия от влаги.

18.2 Чистка ствола

Для чистки ствола при небольшом загрязнении используйте синтетический ершик.

▶ Слегка смажьте синтетический ершик и прогоните его через ствол со стороны патронника при помощи чистого шомпола.

Рис. 19 Синтетический ершик

Для чистки ствола при сильном загрязнении используйте бронзовый ершик с подходящим средством для чистки ствола.

УКАЗАНИЕ!

Соблюдайте указания из руководства по использованию чистящего средства!

Рис. 20 Бронзовый ершик

▶ Для сушки ствола несколько раз протяните через ствол хлопчатобумажную протирку.

УКАЗАНИЕ!

После использования аммиачных чистящих средств ствол следует снова обязательно смазать, чтобы защитить его от коррозии.

18.3 Периодичность обслуживания

УКАЗАНИЕ!

Уход за ложей можно выполнять при помощи соответствующих средств по уходу.

Перед началом стрельбы

- Тщательно удалите масло с оружия.

⚠ ***Удаление масла с оружия необходимо выполнять при комнатной температуре, так при низкой температуре в стволе может остаться значительное количество масла.***

- Произведите примерно 10 выстрелов для пристрелки (выстрелы краской).

После стрельбы

- Дайте винтовке остыть до комнатной температуры с открытым затвором.
- Тщательно удалите конденсат с внешних деталей.
- Разберите винтовку и также удалите конденсат с отдельных деталей.
- Смажьте оружие (вкл. ствол) подходящим оружейным маслом.
- Очистите ствол при помощи пластикового ершика и оружейного масла.

Для новых винтовок (до 10 000 выстрелов) с интервалами в 1000 выстрелов, далее с интервалами в 5000 выстрелов

- Очистите ствол медным ершиком со стороны патронника в направлении среза ствола с использованием подходящего чистящего средства для ствола.

⚠ ***Не перемещайте ершик в стволе взад-вперед.***

- Открутите медный ершик снаружи ствола и осторожно протяните шомпол через ствол назад.

- Несколько раз протяните через ствол сухой чистящий фитиль, чтобы на последнем фитиле не было заметных следов загрязнений.
- Протрите оружие (вкл. ствол) промасленной тряпкой.
- Проверяйте оружие у продавца/оружейника.

18.4 Обслуживание ствола

После каждой стрельбы необходимо удалять собирающиеся в дуле остатки пороха и влаги, так как они негативно влияют на точность стрельбы.

▶ Открутите крепежные винты ствола.

▶ Стяните ствол в направлении стрельбы.

▶ Очистите снятый ствол с помощью устройства для чистки 4422 (удалите все загрязнения).

▶ Тщательно очистите срез ствола с помощью слегка смоченной в масле безворсовой ткани.

▶ Установите ствол (паз в трубке должен совпасть с фиксирующим штифтом на стволе).

▶ Затяните зажимные винты с моментом не больше 5 Нм.

18.5 Обслуживание ударно-спускового механизма

- Содержите спусковой механизм в сухом состоянии, не допускайте скопления в нем пыли (на собачки храпового механизма ANSCHÜTZ наносится смазка длительного действия).
- Ни в коем случае не промывайте внутренние компоненты ударно-спускового механизма при помощи спрея или масла, чтобы исключить покрывание смолой компонентов ударно-спускового механизма, их склеивания или загрязнения.

⚠ ***При обслуживании оружия не допускайте попадания в ударно-спусковой механизм грязи, мусора, жиров, а также неподходящих масел. Компания ANSCHÜTZ рекомендует выполнять чистку оружия таким образом, чтобы его ствол смотрел в сторону или вверх, благодаря чему исключается возможность повреждения ударно-спускового механизма.***

18.6 Обслуживание оптического прицела

УКАЗАНИЕ!

Диоптрический прицел ANSCHÜTZ является точным прибором и поэтому нуждается в самом аккуратном обращении.
Интенсивный уход и своевременный ремонт обеспечивают его исправное функционирование.

Необходимо защищать диоптрический прицел от пыли и грязи.

Нельзя смазывать направляющие и ходовые винты.

19 Устранение неполадок

ПРЕДУПРЕЖДЕНИЕ!

При появлении сбоев в работе (напр., осечка и т.д.) необходимо разрядить оружие, поставить его на предохранитель и немедленно доставить к продавцу/оружейнику или отправить в компанию ANSCHÜTZ.

20 Технические характеристики

Вес	*5,8 кг (зависит от модели)*
Общая длина	*109 - 114 см (зависит от модели)*
Длина ствола	*69 см (зависит от модели)*
Длина разгонной траектории пули	*69 см (зависит от модели)*
Исполнение	*Однозарядная*
Калибр	*.22 l.r.*
Длина прицельной линии	*81 - 84 см (зависит от модели)*

УКАЗАНИЕ!

Технические характеристики даны для модели 1913. Другие данные по моделям см. на сайте www.anschütz-sport.com.

21 Утилизация

Утилизация оружия должна выполняться продавцом/оружейной мастерской с составлением официального подтверждения.

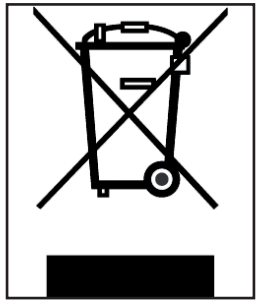

22 Прочее

Дополнительную информацию можно получить по адресу www.anschuetz-sport.com.

Новости по данной и другим моделям компания ANSCHÜTZ, кроме того, бесплатно предоставляет через рассылку новостей ANSCHÜTZ.

Пристрелочная мишень винтовки (дистанция 50 м) наклеена на конверт компакт-диска.

www.anschuetz-sport.com

23 Стрелковые качества

Точность стрельбы ружья зависит от многих факторов. Самым важным фактором является боеприпас. Не каждый ствол обеспечивает одинаково высокую точность стрельбы при использовании разных видов боеприпасов - могут возникать значительные отклонения стрелковых качеств. Также имеет значение и прицельное устройство. Поэтому следует использовать только прицельные устройства ANSCHÜTZ и подбирать боеприпасы в соответствии с используемым оружием. Боеприпасы даже одного и того же производителя и одного и того же снаряжения в разных партиях и на различных ружьях могут проявлять разные стрелковые качества и меткость боя. При оптимальном подборе боеприпасов и прицельного устройства мы гарантируем выдающиеся стрелковые качества наших ружей. См. гарантийную карту.

24 Гарантийный талон

<<< ГАРАНТИЯ >>>

1. Материал: это изделие было допущено к продаже только после того, как изделие, материалы, из которого оно изготовлено, и его отдельные компоненты прошли строгий контроль, а функциональность и стабильные характеристики оружия были испытаны при стрельбе. Компания J.G. ANSCHÜTZ GmbH & Co. KG предоставляет полную двухгодичную гарантию на дефекты материалов и изготовления (за исключением поломок ложи и пружин), если наличие дефекта подтверждено на момент передачи изделия. Компания J.G. ANSCHÜTZ GmbH & Co. KG не несет никакой ответственности за повреждения вследствие ненадлежащего обращения или ремонта. По гарантии мы по собственному усмотрению либо выполняем ремонт, либо заменяем неисправное изделие. Претензии по возмещению ущерба на каком бы то ни было правоосновании к рассмотрению не принимаются.

2. Стрелковые качества: покупатель обязан в письменном виде поставить в известность компанию J.G. ANSCHÜTZ GmbH & Co. KG о выявленных недостатках стрелковых качеств в течение одного месяца с момента покупки с приложением собственноручно отстрелянной мишени. Компания J.G. ANSCHÜTZ GmbH & Co. KG оставляет за собой право на передачу оружия в независимую организацию для проверки (DEVA или государственный комитет по стандартизации огнестрельного оружия). Если там будут подтверждены высокие стрелковые качества, компания J.G. ANSCHÜTZ GmbH & Co. KG имеет право выставить счет за проверку оружия. Гарантия не распространяется на повреждения оружия вследствие механического воздействия, а также неправильного обращения или ухода со стороны покупателя. Гарантия не предоставляется, если оружие ремонтировалось или модернизировалось не имеющими допуска лицами. Также гарантия не предоставляется при использовании повторно снаряженных или не имеющих допуска CIP боеприпасов.

Мы просим заполнить данный талон в гарантийном случае/случае обнаружения дефекта в специализированном оружейном магазине, подписать его и отправить нам вместе с изделием.

ANSCHÜTZ®
DIE MEISTER MACHER

J.G. ANSCHÜTZ GmbH & Co. KG · Jagd- und Sportwaffenfabrik
Daimlerstrasse 12 · D-89075 Ulm/Germany · www.anschuetz-sport.com

ЗАВОДСКОЙ №: _____

ДАТА ПРОДАЖИ: _____

ПРОДАВЕЦ: *(Печать и подпись продавца оружия)*