РУКОВОДСТВО ПОЛЬЗОВАТЕЛЯ

Модель серии 8001 / 8002 S2 / 9003 Premium S2

ANSCHÜTZ®

DIE MEISTER MACHER

Изд. 01/2014

J.G. ANSCHÜTZ GmbH & Co. KG · **Jagd- und Sportwaffenfabrik** · Daimlerstrasse 12, D-89079 Ulm/Germany · Postfach 1128, D-89001 Ulm/Germany · www.anschuetz-sport.com

Оглавление

1 Конструкция / определения 4

2 Введение 5

3 Используемые символы 5

3.1 Общие указания 5

3.2 Инструкции по технике безопасности 5

4 Общие правила обращения с огнестрельным оружием 6

4.1 Основные правила 6

4.2 При стрельбе 7

4.3 При обслуживании 7

4.4 При транспортировке 7

4.5 При хранении 8

4.6 Защита органов слуха и глаз 8

5 Общие правила обращения с пневматическими баллонами 8

6 Предохранительный флажок 10

7 Законы 11

8 Использование по назначению 11

9 Ответственность 11

10 Перед первым использованием 12

11 Soft-Link® (только модель 9003 Premium) 12

12 Демонтажалюминиевой ложи (зависит от модели) 13

12.1 Демонтаж алюминиевой ложимодели 8002 13

12.2 Демонтаж опоры системы 9003 Precise 14

12.3 Демонтаж опоры системы 9003 Premium 14

13 Взведение, заряжание, постановка на предохранитель, снятие с предохранителя 15

13.1 Взведение ударно-спускового механизма 15

13.2 Заряжание 15

13.3 Постановка на предохранитель 16

13.4 Снятие с предохранителя 16

14 Перестановка рычага взвода 17

14.1 Перестановка справа налево 17

15 Спусковой крючок 18

15.1 Сопротивление спуска 19

15.2 Сопротивление предварительного натяжения (только для спускового механизма с промежуточным упором) 19

15.3 Наложение собачки храпового механизма 19

15.4 Расстояние предварительного натяжения (только для спускового механизма с промежуточным упором) 19

15.5 Траектория дополнительной вытяжки (ограничитель хода спускового крючка) 20

15.6 Изменение положения спускового крючка 20

15.7 Изменение спуска с промежуточным упором на непосредственный спуск 20

15.8 Изменение непосредственного спуска на спуск спромежуточным упором 20

15.9 Неисправности ударно-спускового механизма из-за неправильной настройки 21

15.10 Базовая настройка спуска 21

16 Устройство для тренировки без стрельбы 22

17 Пневматический баллон 22
17.1 Вкручивание пневматического баллона 23
17.2 Демонтаж пневматического баллона 23
17.3 Заряжание пневматического баллона 23

18 Щека ложи 24
18.1 Демонтаж щеки ложи 24
18.2 Регулировка щеки ложи 24
18.2.1 Регулировка щеки ложи 9003 Precise 25

19 Затыльник 25
19.1 Демонтаж затыльника приклада 25
19.2 Регулировка затыльника (зависит от модели) 25
19.2.1 Регулировка затыльника 9003 Precise 26
19.3 Возможности перестановки затыльника 26

20 Регулировки ложи 27
20.1 Цевье ложи 27
20.1.1 Регулировка повышения цевья ложи 4960 27
20.2 Перестановка рукоятки 28
20.2.1 Перестановка рукоятки 9003 Precise 28
20.2.2 Установка рукоятки PRO-Grip (зависит от модели) 29

21 Оптический/диоптрический прицел (опция) 29
21.1 Монтаж 29
21.2 Регулировка по высоте и горизонтали 29
21.3 Обнуление 29

22 Обслуживание / чистка 30
22.1 Общее 30
22.2 Периодичность обслуживания 31
22.3 Обслуживание ударно-спускового механизма 32
22.4 Обслуживание оптического прицела 32

23 Устранение неполадок 32

24 Технические характеристики 32

25 Утилизация 33

26 Прочее 33

27 Стрелковые качества 34

28 Гарантийный талон 34

1 Конструкция/определения

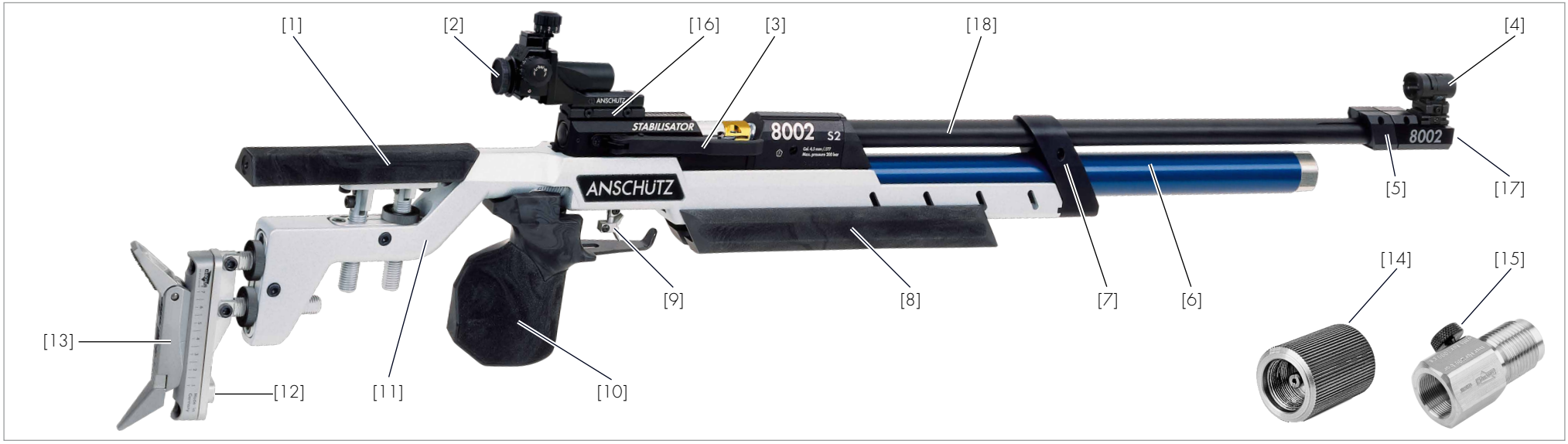

Рис. 1 Общий вид на примере 8002 в алюминиевой ложе

[1]	Щека ложи	[10]	Рукоятка
[2]	Диоптрический прицел	[11]	Алюминиевая опора системы
[3]	Рычаг взвода	[12]	Резьба для кронштейна для балансиров
[4]	Намушник	[13]	Затыльник
[5]	Передвижной груз	[14]	Воздухоотводная втулка
[6]	Пневматический баллон	[15]	Зарядный адаптер
[7]	Опорный кронштейн	[16]	Повышение линии прицела
[8]	Повышение цевья ложи	[17]	видимый срез ствола
[9]	Спусковой крючок	[18]	Кожух ствола

2 Введение

Уважаемый поклонник марки ANSCHÜTZ,

благодарим Вас за то, что Вы выбрали изделие компании ANSCHÜTZ. Многие громкие спортивные победы были одержаны снайперами, олимпийцами и стрелками на мировых и европейских чемпионатах благодаря спортивному оружию ANSCHÜTZ. Охотничье и спортивное оружие ANSCHÜTZ отличается совершенством конструкции, отделки и выдающимися стрелковыми показателями. Качество и точность - это наша традиция, заложенная в 1856 году.

Мы уверены, что Ваше новое оружие ANSCHÜTZ принесет Вам множество приятных впечатлений и поможет достичь спортивных успехов.

С уважением, коллектив компании ANSCHÜTZ

3 Используемые символы

В данном руководстве используются следующие символы для выделения общих и особо важных данных:

3.1 Общие указания

▶ обозначает указание о выполнении действия

✓ обозначает результат действия

• обозначает перечисление

☞ обозначает возможное последствие действия

3.2 Инструкции по технике безопасности

⚠ ***обозначает указание по безопасности***

УКАЗАНИЕ!

Предписание о необходимости соблюдения определенных правил поведения.

ОСТОРОЖНО!

Обозначает опасную ситуацию, которая может стать причиной легких телесных повреждений или материального ущерба.

ПРЕДУПРЕЖДЕНИЕ!

Обозн ных повреждений или смерти.

4 Общие правила обращения с огнестрельным оружием

Огнестрельное оружие является опасным, при его хранении и использовании необходимо соблюдать особую осторожность. Обязательно соблюдайте приведенные далее предупреждения и указания по безопасности!

УКАЗАНИЕ!

Основным нормативным документом, подлежащим обязательному исполнению, является закон, регулирующий правила приобретения, обращения и владения огнестрельным оружием в соответствующей стране.

4.1 Основные правила

УКАЗАНИЕ!

Запрещается использовать оружие в состоянии наркотического, алкогольного опьянения и после приема медикаментов.

Может снижаться острота зрения, сноровка и способность принимать осмысленные решения.

Обязательным условием использования оружия является хорошее физическое и психическое состояние.

⚠ ***Разрешается использовать оружие только по его прямому назначению.***

⚠ ***Владельцы оружия обязаны принять меры для того, чтобы оружие в любое время, и особенно в их отсутствие, ни в коем случае не могло попасть в руки детей и других не имеющих права доступа к оружию лиц.***

⚠ ***Запрещается передавать оружие не имеющим разрешение на его использование лицам.***

⚠ ***Изменение конструкции винтовки или использование магазинов и принадлежностей сторонних производителей может стать причиной неполадок.***

⚠ ***Тяжелые или смертельные травмы могут быть получены из-за использования нестандартных патронов, появления грязи в стволе или вследствие использования нестандартных компонентов патронов.***

⚠ ***Запрещается использовать оружие с влияющими на его безопасное использование изменениями. При выявлении сбоя или отказа необходимо разрядить оружие и обратиться в авторизованную оружейную мастерскую для его ремонта.***

⚠ ***При наличии следов внешних воздействий (напр., коррозии, следов падений и т.д.) необходимо обратиться в авторизованную оружейную мастерскую для проверки оружия.***

⚠ ***Обращаться с оружием следует с крайней осторожностью, необходимо оберегать его от падений.***

4.2 При стрельбе

ПРЕДУПРЕЖДЕНИЕ!

Опасность для жизни и вероятность материального ущерба!

Направление оружия на людей и предметы.

- Соблюдайте меры предосторожности при обращении с оружием, даже когда оно не используется.
- Ни в коем случае не направляйте его на людей и предметы.

ПРЕДУПРЕЖДЕНИЕ!

Отказ при выполнении выстрела!

Нет выстрела при нажатии спускового крючка.

- Не заглядывайте в ствол.
- Держите оружие стволом в безопасном направлении.
- Разрядите оружие.
- Уберите мусор из ствола.

⚠ *С любым оружием следует обращаться так, как будто оно всегда заряжено.*

⚠ *Ни в коем случае не поднимайте оружие срезом ствола на себя.*

⚠ *Тир должен хорошо проветриваться.*

⚠ *Пулеулавливатель в тире должен быть абсолютно надежным и его должно быть видно.*

⚠ *Во время выстрела возле мишени никого не должно быть.*

⚠ *Запрещается использовать оружие в условиях плохой видимости.*

⚠ *Запрещается стрелять в воздух, по твердым или гладким поверхностям, по поверхности воды или по целям на линии горизонта.*

⚠ *Запрещается стрелять по целям, от которых пуля может опасно срикошетить или изменить траекторию.*

⚠ *Ни в коем случае не погружайте срез ствола во время выстрела под воду и не прижимайте его к любым материалам или предметам, чтобы исключить вероятность повреждения оружия.*

⚠ *Используйте патроны только того калибра, который указан на стволе.*

⚠ *Разрешается использовать только чистые, новые патроны заводского производства соответствующего оружию калибра.*

⚠ *Патроны должны соответствовать стандартам C.I.P.*

⚠ *Заряжать оружие следует непосредственно перед его использованием.*

⚠ *Использование нестандартных патронов, грязь в стволе или нестандартные компоненты патронов могут стать причиной смертельного ранения и возникновения материального ущерба.*

⚠ *Разрешается использовать только оригинальные детали компании ANSCHÜTZ.*

4.3 При обслуживании

⚠ *Перед и после использования или при обслуживании и чистке убедитесь в том, что оружие не заряжено.*

4.4 При транспортировке

⚠ *Перевозить оружие разрешается только в незаряженном состоянии и в закрытых чехлах.*

⚠ *При помещении винтовки в кофр или чехол всегда проверяйте сухость винтовки и внутренней поверхности кофра или чехла и отсутствие воды или влаги.*

⚠ *Перед укладкой винтовки в кофр или в чехол всегда выполняйте ее чистку, высушивайте и смазывайте ее.*

⚠ *Всегда укладывайте оружие в кофр для перевозки прицельным устройством вверх (в направлении ручки). Это защищает диоптрический прицел и установочный винт диоптрического прицела от ударов.*

4.5 При хранении

⚠ *Хранить оружие следует в надежном месте под замком.*

⚠ *Оружие должно всегда храниться в незаряженном и снятом с боевого взвода состоянии.*

⚠ *Патроны должны храниться под замком отдельно от оружия.*

4.6 Защита органов слуха и глаз

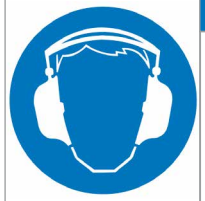

УКАЗАНИЕ!

Для обеспечения собственной безопасности используйте во время стрельбы соответствующие наушники и защитные очки!

Стрельба без средств защиты может привести к повреждению органов слуха и зрения.

5 Общие правила обращения с пневматическими баллонами

Для производства высококачественных пневматических картриджей ANSCHÜTZ используется очень трудоемкий технологический процесс, предусматривающий строгие процедуры контроля и проверки во время работы. Кроме того, пневматические картриджи соответствуют требованиям Директивы об утверждении типового образца и имеют соответствующий сертификат. Соблюдение этих требований постоянно контролируется органом технического надзора TÜV Rheinland. Этот дорогий и трудоемкий технологический процесс используется нами, чтобы обеспечить для вас в качестве нашего клиента и пользователя максимальный уровень безопасности при обращении с пневматическими картриджами и их использовании.

В связи с этим требуется соблюдать изложенные ниже правила техники безопасности по обращению с пневматическими картриджами.

УКАЗАНИЕ!

При использовании пневматических баллонов обязательно соблюдайте указания производителя!

⚠ *Индикатор уровня зарядки пневматического баллона разрешается проверять только в том случае, если пневмобалонная винтовка разряжена и снята с боевого взвода.*

⚠ *Запрещается проверять индикатор уровня зарядки пневматического баллона во время его зарядки.*

УКАЗАНИЕ!

Вследствие конструкционных особенностей точность показаний индикатора уровня зарядки составляет ± 10%. Вследствие температурных воздействий также могут возникать отклонения в показаниях индикатора уровня зарядки.

⚠ *Заряженные пневматические баллоны не должны подвергаться воздействию температур ниже -20°C и выше 70°C (при транспортировке и при хранении следует обеспечить необходимую изоляцию, напр., поместив их в упаковку из пенопласта или в оружейный футляр).*

⚠ *В случае пересылки пневматических баллонов самолетом, по почте и т.д. они должны быть разряжены.*

⚠ *Примерно через 20 зарядок пневматический баллон необходимо медленно полностью разрядить, чтобы удалить конденсат, который может скапливаться в баллоне.*

⚠ *При накручивании и откручивании, а также при заполнении пневматического баллона всегда стойте сбоку от баллона и следите за тем, чтобы со стороны манометра баллона не находились другие люди.*

УКАЗАНИЕ!

Для опорожнения пневматического баллона компания ANSCHÜTZ рекомендует использовать разгрузочную втулку из каталога принадлежностей ANSCHÜTZ (номер по каталогу 001520).

⚠ ***Пневматический баллон необходимо проверять на наличие трещин и повреждений перед каждым использованием.***

⚠ ***Негерметичные или поврежденные пневматические баллоны следует разрядить с соблюдением правил техники безопасности. Дальнейшее их использование или заряжание не допускается.***

⚠ ***Запрещается использовать пневматические баллоны более 10 лет.***

⚠ ***По истечении 10 лет (с даты производства) пневматические баллоны необходимо разрядить с соблюдением правил техники безопасности согласно руководству (см. главу 17). Дальнейшее их использование или заряжание не допускается (дата производства указана на пневматическом баллоне).***

⚠ ***Запрещается обрабатывать поверхность пневматического баллона.***

⚠ ***В особенности это касается гравирования или других видов абразивного воздействия, так как это может привести к повреждению баллона высокого давления и несчастным случаям.***

⚠ ***Пневматические баллоны и адаптеры для зарядки должны храниться в безопасном, сухом месте, без присутствия масляных загрязнений и пыли.***

УКАЗАНИЕ!

Зарядный адаптер дополнительно оснащен воздушным фильтром для защиты от попадания грязи и пыли.

⚠ ***После откручивания пневматического баллона резьбу баллона необходимо немедленно закрыть соответствующей защитной крышкой для защиты ее от загрязнения.***

УКАЗАНИЕ!

Самоконтроль!

Стрелок отвечает за соблюдение правил и нормативов, содержащихся в руководстве пользователя ANSCHÜTZ.

Компания ANSCHÜTZ не несет никакой ответственности за какие бы то ни было повреждения, возникшие вследствие изменения компонентов, переделки или установки неоригинальных компонентов или вследствие несоблюдения указаний из руководства по эксплуатации.

ПРЕДУПРЕЖДЕНИЕ!

Опасность взрыва!

Опасность взрыва при наличии масла на соединительных вентилях и резьбе.

➤ На соединительные вентили и резьбу пневматического баллона разрешается наносить небольшое количество оригинальной смазки ANSCHÜTZ (специальная консистентная смазка 4425, номер по каталогу 001489).

УКАЗАНИЕ!

Используйте только оригинальные пневматические баллоны ANSCHÜTZ (макс. 200 бар)!

В случае использования неоригинальных пневматических баллонов ANSCHÜTZ компания ANSCHÜTZ не несёт никакой ответственности, а также не рассматривает гарантийные претензии по баллонам и винтовке.

⚠ ***Максимальное давление зарядки пневматических баллонов при комнатной температуре составляет 200 бар.***

ПРЕДУПРЕЖДЕНИЕ!

Опасность взрыва!

Пневматический баллон с избыточной зарядкой.

➤ Максимальное давление зарядки при комнатной температуре составляет 200 бар.

⚠ ***В сжатом воздухе, которым заряжается баллон, не должно быть масла, воды или других загрязнений (DIN EN 12021 - воздух для дыхания).***

⚠ ***ANSCHÜTZ поставляет пневматические баллоны согласно требованиям техники безопасности в незаряженном виде.***

⚠ ***Компания ANSCHÜTZ рекомендует всегда перевозить пневматические баллоны в разряженном состоянии.***

⚠ ***Пневматические баллоны запрещается открывать или выполнять их механическую модернизацию не имеющим на то допуска лицам.***

⚠ ***Не допускайте механических воздействий на пневматический баллон.***

⚠ ***Пневматические баллоны не предназначены для транспортировки каких-либо газов.***

УКАЗАНИЕ!

При заряжании, транспортировке и обращении (в т.ч. и при выполнении производственных задач) необходимо соблюдать положения технических нормативов по обращению со сжатыми газами (TRG) или соответствующие национальные законодательные нормативы.

6 Предохранительный флажок

ОСТОРОЖНО!

Сбои при срабатывании и отсутствие прижимного давления!

Изогнутый механизм заряжания вследствие неправильного обращения.

➤ Ни в коем случае не закрывайте затвор при закрытом предохранительном флажке.

7 Законы

УКАЗАНИЕ!

Необходимо соблюдать закон, регулирующий правила приобретения, хранения и владения оружием, нормативы и предписания, действующие в соответствующей стране, а также правила охоты и спортивных состязаний.

8 Использование по назначению

ANSCHÜTZ Pressluft 8001, 8002 и 9003 Premium представляют собой пневмобалонные винтовки. Они предназначены для использования исключительно на стрельбищах (в рамках проведения спортивных состязаний) и только лицами, имеющими соответствующее разрешение на право владения оружием.

Использование винтовки регулируется исключительно общими техническими нормативами для всех стрелковых видов спорта международной федерации стрелкового спорта (INTERNATIONAL SHOOTING SPORT FEDERATION - ISSF), Bavariaring 21, 80336 München, Германия, или правилами международного союза биатлона (INTERNATIONAL BIATHLON UNION), Peregrinstrasse 14, A-5020 Salzburg, Австрия, эл. почта: biathlon@ibu.at.

УКАЗАНИЕ!

Разрешается использовать оружие только по его прямому назначению.

9 Ответственность

КОМПАНИЯ ANSCHÜTZ не несет никакой ответственности и не рассматривает претензии по возмещению любого ущерба, возникшего по следующим причинам:

- несоблюдение инструкций данного руководства по эксплуатации;
- неправильное обслуживание или ремонт;
- использование неоригинальных запчастей (произведенных не компанией ANSCHÜTZ);
- неправильное обращение или уход;
- небрежность;
- удаление пломбы;
- несанкционированное вмешательство;
- повреждения во время транспортировки

.

ОСТОРОЖНО!

Изменения и манипуляции с оружием или его компонентами запрещены и в определенных ситуациях являются основанием для отказа в гарантийном обслуживании.
Изменения такого рода могут негативно сказаться на безопасности при использовании оружия и стать причиной несчастных случаев, угрожающих здоровью и жизни. В таких случаях гарантийное обслуживание автоматически прекращается.

⚠ ***Перед каждым использованием необходимо проверять оружие на наличие повреждений.***

10 Перед первым использованием

УКАЗАНИЕ!

В целях обеспечения безопасности перед каждой стрельбой проверяйте крепление системы.

- Удалите избыточное масло с поверхности системы.
- Протяните фитильный шнур для чистки (комплект для чистки 507, номер по каталогу 001491) через ствол со стороны казенной части в направлении среза ствола.

УКАЗАНИЕ!

Пневматическая винтовка предназначена для стрельбы при комнатной температуре. При низких (и особенно отрицательных) температурах необходимо прогреть пневматическую винтовку перед стрельбой до комнатной температуры.

Использование при температуре ниже 0° не рекомендуется по физическим и техническим причинам.

11 Soft-Link® (только для модели 9003 Premium)

Пневматическая винтовка крепится на опоре системы при помощи соединительной системы Soft-Link®. Этот крепеж системы имеет виброгасящий неподвижный подшипник (в корпусе системы), а также плавающий подшипник (в опорной стойке).

Напряжения, возникающие из-за разных материалов пневматической винтовки и опоры системы и различия их температурных коэффициентов линейного расширения, компенсируются благодаря этому (компенсирующий напряжение тепловой стык).

Встроенные демпферы Soft-Link® обеспечивают дополнительную изоляцию друг от друга пневматической винтовки и опоры системы. Колебания и вибрации, возникающие во время выстрела в пневматической винтовке, эффективно поглощаются и не ощущаются стрелком на алюминиевой ложе.

Пневматическая винтовка поставляется с демпфером Soft-Link®. В комплект поставки также входит мягкий демпфер Soft-Link®.

Изменение настроек демпфера колебаний выполняется следующим образом:

- Открутите винты [1] с обеих сторон.
- Открутите резьбовые штифты [2] с обеих сторон (примерно на 4 оборота).
- Снимите опорный кронштейн [3] в направлении среза ствола с опоры системы.
- Извлеките систему [4] из опоры системы [5].

Крепление на алюминиевой опоре системы:

- Установите или замените круглые (жесткие или мягкие) элементы Soft-Link® [C] с обеих сторон.

Крепление на опорном кронштейне:

- ▶ Установите или замените продолговатые (жесткие или мягкие) элементы Soft-Link® [A] (2 шт.).
- ▶ Монтаж системы осуществляется в обратной последовательности.

УКАЗАНИЕ!

При использовании мягких элементов Soft-Link® перед установкой винтов необходимо дополнительно вставить втулки с буртиком [B] снаружи в позиции [1] в опору Soft-Link®. Затем установите винты в позиции [1] с обеих сторон и затяните их.

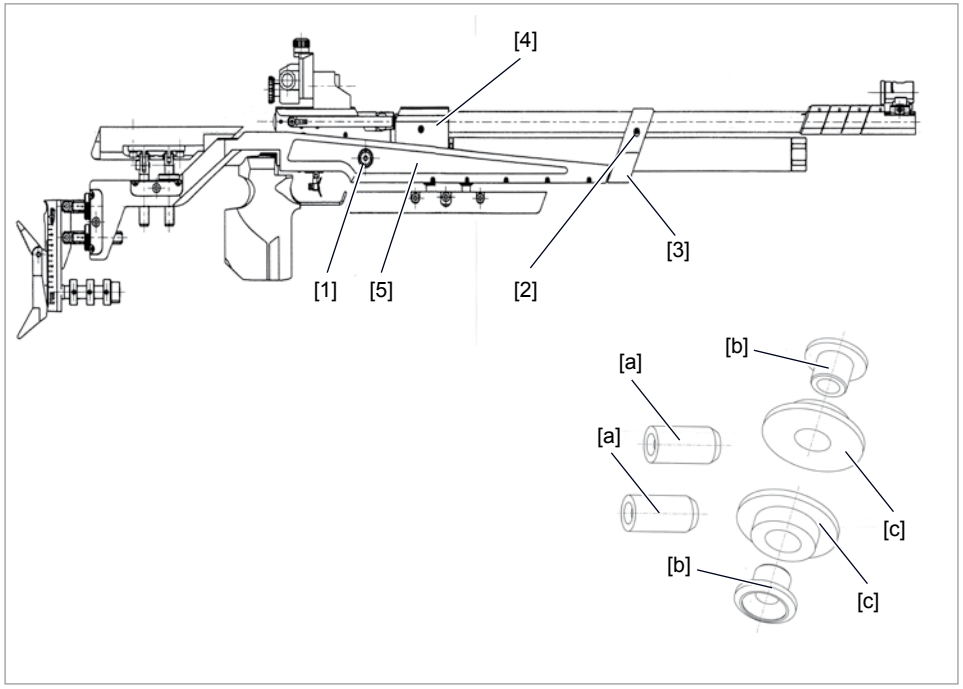

Рис. 2 Soft-Link®

12 Демонтаж алюминиевой ложи (зависит от модели)

12.1 Демонтаж алюминиевой ложи у модели 8002

- ▶ Извлеките пневматический баллон (см. главу 17.2).
- ▶ Выкрутите винты [a] на передней стороне опорного кронштейна [5].
- ▶ Выкрутите винты [b] крепления опорного кронштейна.
- ▶ Выкрутите винты крепления [c] цевья ложи [6].
- ▶ Снимите цевье ложи [6].
- ▶ Выкрутите винты крепления [d] в алюминиевой ложе (перед спусковым механизмом).
- ▶ Снимите опорный кронштейн [5] с алюминиевой ложи до разъединения механического соединения.
- ▶ Снимите алюминиевую ложу с системы (виброгасящий эластомер в основании системы теперь свободен).
- ▶ Сборка выполняется в обратной последовательности.

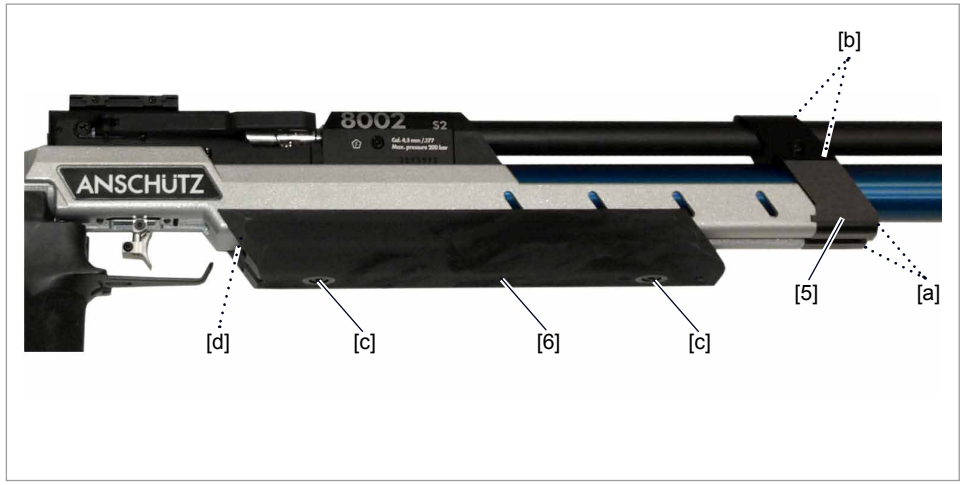

Рис. 3 Демонтаж алюминиевой ложи

12.2 Демонтаж опоры системы у модели 9003 Precise

- ▶ Извлеките пневматический баллон (см. главу 17.2).
- ▶ Выкрутите винты [3a] и [3b] на передней стороне опорного кронштейна и снимите верхнюю часть опорного кронштейна.
- ▶ Открутите боковые винты [1a] и [1b], затем снимите опору системы.

Монтаж опоры системы (первичный монтаж)

- ▶ Установите опору системы на систему в необходимом положении.
- ▶ Затяните боковые винты [1a] и [1b] на опоре системы.
- ▶ Вкрутите пневматический баллон.
- ▶ Установите винты [2a] и [2b] в свободном положении зажимного сухаря.
- ▶ Затяните винты [3a] и [3b] после монтажа верхней части опорного кронштейна.
- ▶ Проверьте прочность затяжки всех винтов.

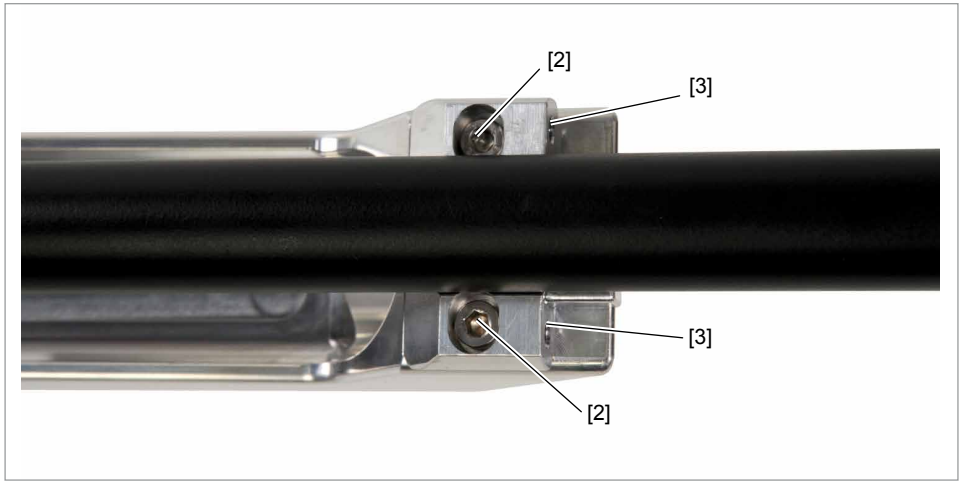

Рис. 3a Демонтаж опоры системы

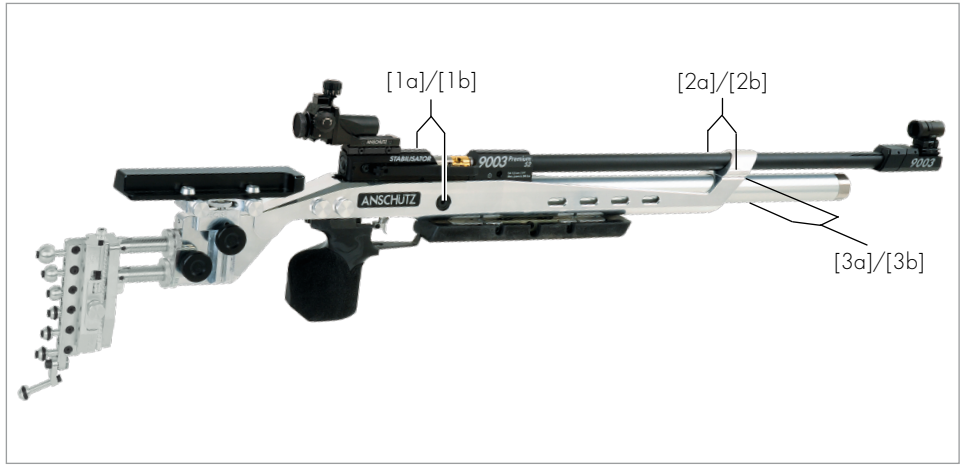

Рис. 3b Модель 9003 Precise

12.3 Демонтаж опоры системы у модели 9003 Premium

- ▶ Извлеките пневматический баллон (см. главу 17.2).
- ▶ Открутите винты [1a], [1b], [2a] и [2b].
- ▶ Сдвиньте опорный кронштейн [3] в направлении среза ствола.
- ▶ Снимите опору системы [5] с системы [4].

Монтаж опоры системы

- ▶ монтаж осуществляется в обратной последовательности.

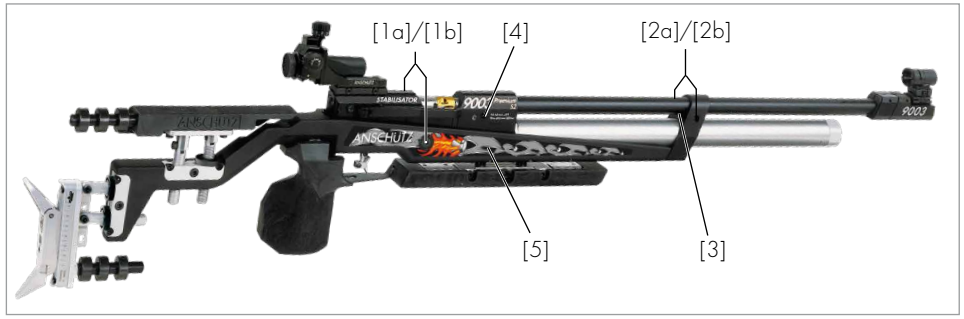

Рис. 3c Модель 9003 Premium

13 Взведение, заряжание, постановка на предохранитель, снятие с предохранителя

13.1 Взведение

▶ Для взведения ударного механизма необходимо медленно потянуть рычаг взвода [2] (в направлении, указанном стрелкой) до ощутимого упора.

Рис. 4 Взведение винтовки

✓ Затвор открывается, и канал ствола освобождается.

13.2 Заряжание

ОСТОРОЖНО!

Неполадки в работе и опасность травмирования!

Использование неразрешенных боеприпасов и посторонних предметов.

➤ Используйте только боеприпасы подходящего калибра.

▶ Для заряжания вставьте свинцовую пулю Diabolo (плоской головной частью [A] вперед) сбоку в патронник.

▶ Закройте затвор путем медленного закрывания рычага взвода [2].

✓ Затвор закрыт.

✓ Теперь винтовка (при заряженном пневматическом баллоне) готова к стрельбе (заряжена и взведена).

Рис. 5 Пуля Diabolo (в увеличенном масштабе)

⚠ ***Разряжание осуществляется путем отстрела пули в пулеуловитель.***

13.3 Постановка на предохранитель

▶ Отожмите флажок предохранителя [x] (в направлении, указанном стрелкой) назад (в направлении "S").

УКАЗАНИЕ!

Флажок предохранителя должен точно зафиксироваться со слышимым щелчком и не должен находиться между крайними положениями.

Постановка оружия на предохранитель и снятие с него возможно только при заряженном оружии.

Рис.6 Флажок предохранителя в положении "заблокировано"

✓ Оружие находится на боевом взводе и поставлено на предохранитель.

13.4 Снятие с предохранителя

▶ Отожмите флажок предохранителя [x] (в направлении, указанном стрелкой) вперед (в направлении "F").

УКАЗАНИЕ!

Флажок предохранителя должен точно зафиксироваться со слышимым щелчком и не должен находиться между крайними положениями.

Постановка оружия на предохранитель и снятие с него возможно только при заряженном оружии.

Рис.7 Флажок предохранителя в положении "готовность к стрельбе"

✓ Оружие находится на боевом взводе и снято с предохранителя.

ОСТОРОЖНО!

Внимание!

После срабатывания ударно-спускового механизма на предохранителе (тренировка без стрельбы) оружие необходимо взвести заново, чтобы снять его с предохранителя.

Перестановка предохранителя с использованием силы может привести к повреждению оружия и самопроизвольному выстрелу.

14 Перестановка рычага взвода

14.1 Перестановка справа налево

- Стяните стопорную шайбу [a] с болта [b].
- Снимите болт [b].
- Открутите крепежные винты [c].
- Снимите всю группу рычага взвода [d] и установите на противоположной стороне в обратной последовательности.

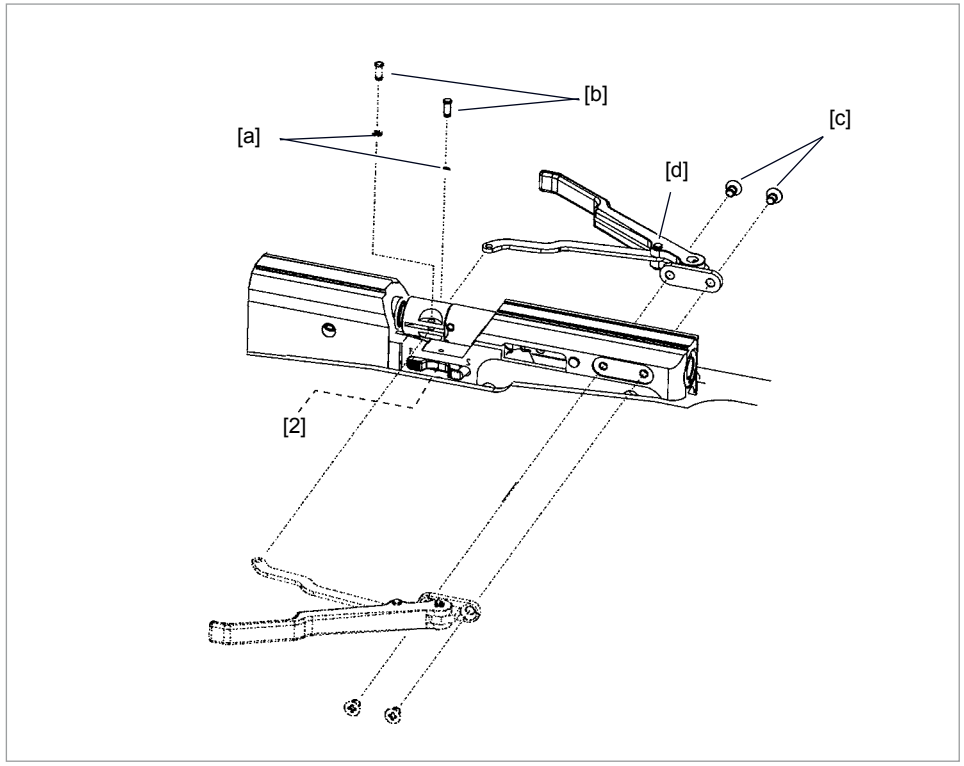

Рис. 8 Перестановка рычага взвода [2]

15 Ударно-спусковой механизм

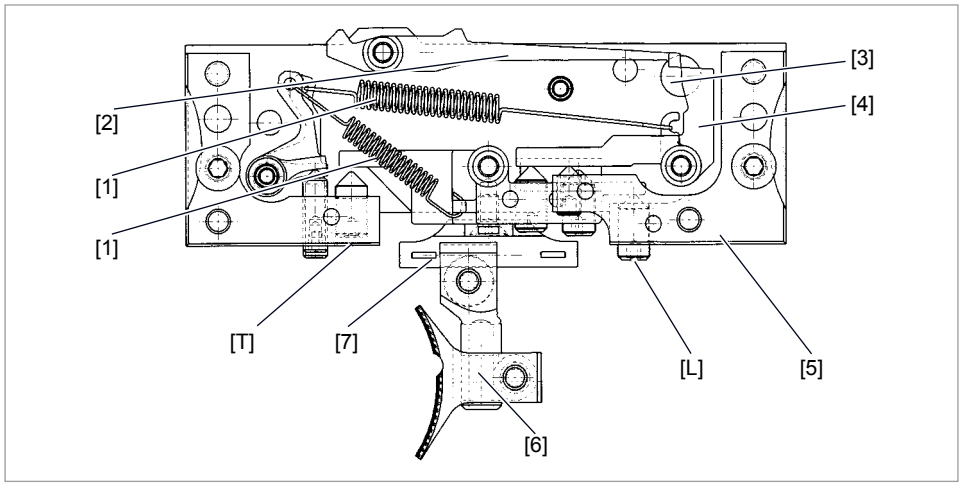

Рис. 9 Ударно-спусковой механизм (вид сбоку)

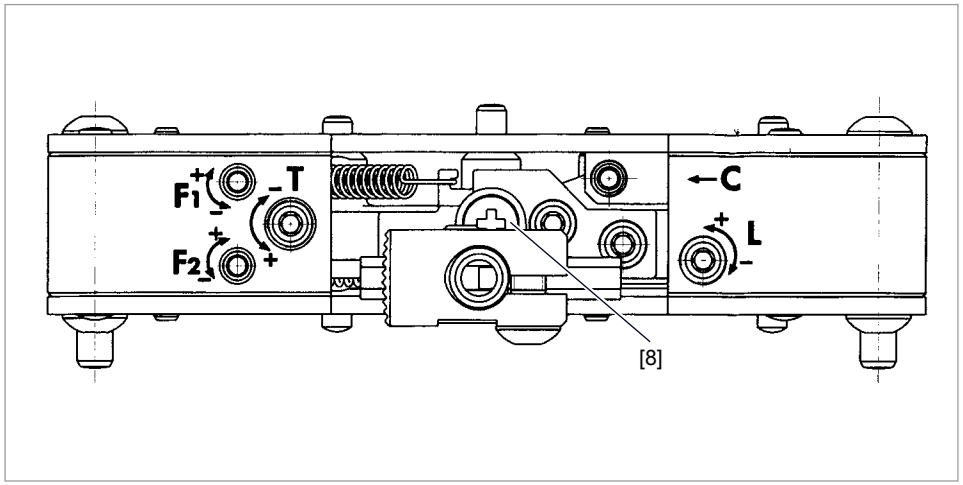

Рис. 10 Ударно-спусковой механизм (вид снизу)

Описание к рисункам 9 + 10

1	*Пружина взвода*
2	*Рычаг для удержания затвора во взведенном положении*
3	*Смотровое окно*
4	*Собачка храпового механизма*
5	*Коробка ударно-спускового механизма*
6	*Спусковой крючок*
7	*Передаточный рычаг ударно-спускового механизма*
8	*Зажимной винт передаточного рычага ударно-спускового механизма*
F1	*Вес предварительного натяжения*
F2	*Сопротивление спуска*
T	*Траектория дополнительной вытяжки (ограничитель хода спускового крючка)*
L	*Траектория предварительного натяжения*
C	*Заводская настройка/опечатано*

ПРЕДУПРЕЖДЕНИЕ!

Опасность для жизни!

Заряженное оружие представляет опасность для жизни.

➤ При выполнении процедур настройки и регулировки убедитесь в том, что оружие разряжено.

УКАЗАНИЕ!

Ударно-спусковой механизм модели 5065 поставляется со следующими заводскими настройками:
спусковой механизм с промежуточным упором с усилием спуска, установленным примерно на 100 г.

УКАЗАНИЕ!

Установочные винты B и C отрегулированы на заводе и опломбированы.
Не используйте эти винты для настроек или выполнения перестановок.

15.1 Сопротивление спуска

Регулировка сопротивления спуска при помощи регулировочного винта F2 (диапазон регулировки от 50 до 170 г):

- вращение вправо = сопротивление спуска повышается (+)
- вращение влево = сопротивление спуска уменьшается (-)

15.2 Сопротивление предварительного натяжения (только для спускового механизма с промежуточным упором)

Регулировка сопротивления предварительного натяжения при помощи установочного винта F1:

- вращение вправо = сопротивление предварительного натяжения повышается (+)
- вращение влево = сопротивление предварительного натяжения уменьшается (-)

15.3 Наложение собачки храпового механизма

Наложение собачки храпового механизма представляет собой путь от предупредительного спуска до срабатывания ударно-спускового механизма. Наложение собачки храпового механизма оптимально настраивается на заводе.

ПРЕДУПРЕЖДЕНИЕ!

Опасность для жизни!

Случайный выстрел из-за слишком малого наложения собачки храпового механизма и/или слишком низкого сопротивления спуска.

- ➤ Не устанавливайте слишком маленькое наложение собачки храпового механизма.
- ➤ Не устанавливайте слишком маленькое сопротивление спуска.
- ➤ Заряженное и поставленное на предохранитель оружие не должно подвергаться ударам, затвор не следует закрывать с чрезмерным усилием.

15.4 Расстояние предварительного натяжения (только для спускового механизма с промежуточным упором)

Под траекторией предварительного натяжения понимается путь спускового крючка из положения покоя к предупредительному спуску.

Регулировка траектории предварительного натяжения при помощи установочного винта [L]:

- вращение вправо = траектория предварительного натяжения сокращается
- вращение влево = траектория предварительного натяжения увеличивается

15.5 Траектория дополнительной вытяжки (ограничитель хода спускового крючка)

Под траекторией дополнительной вытяжки понимается расстояние от предупредительного спуска до упора спускового крючка.

Регулировка траектории дополнительной вытяжки при помощи установочного винта ограничителя хода спускового крючка [T]:

- вращение вправо = дополнительная вытяжка сокращается
- вращение влево = дополнительная вытяжка увеличивается

ОСТОРОЖНО!

Сбой в работе!

Установочный винт ограничителя хода спускового крючка вкручен дальше положения функции предупредительного или непосредственного спуска (ударно-спусковой механизм не срабатывает).

➤ Не вкручивайте установочный винт ограничителя хода спускового крючка дальше положения функции предупредительного или непосредственного спуска.

15.6 Изменение положения спускового крючка

Открутите соответствующий зажимной винт (в соответствии с необходимым положением). Спусковой крючок можно смещать вдоль направляющей, отводить в сторону и переставлять по высоте. Спусковой крючок можно извлечь полностью и развернуть на 180°. Более длинная часть крючка теперь смотрит вниз. Держатель крючка несимметричен и может устанавливаться со смещением на 180°, что требует дополнительной продольной перестановки. Боковое смещение также может варьироваться аналогичным образом. Путем ослабления винта (8) передаточный рычаг ударно-спускового механизма можно повернуть на 180°, что делает возможным боковое смещение.

15.7 Изменение спуска с промежуточным упором на непосредственный спуск

Регулировка при помощи установочного винта [L]. Вращайте установочный винт [L] вправо до тех пор, пока траектория предварительного натяжения не исчезнет.

ПРЕДУПРЕЖДЕНИЕ!

Опасность травмирования при самопроизвольном выстреле!

Самопроизвольный выстрел вследствие минимальной установки усилия спуска, слишком короткой траектории предварительного натяжения или слишком малого наложения собачки храпового механизма.

➤ Не устанавливайте слишком маленькое сопротивление спуска.

➤ Не устанавливайте слишком малые значения предварительного натяжения и наложения собачки храпового механизма.

15.8 Изменение непосредственного спуска на спуск с промежуточным упором

Регулировка при помощи установочного винта [L]. Вращайте установочный винт [L] влево до тех пор, пока не будет достигнута необходимая траектория предварительного натяжения.

15.9 Неисправности ударно-спускового механизма из-за неправильной настройки

Ударно-спусковой механизм захватывает курок или боек, но не отпускает его при приведении в действие ударно-спускового механизма:

▶ Убедитесь в том, что ударно-спусковой механизма разблокирован.

☞ Установочный винт ограничителя хода спускового крючка [T] закручен слишком далеко:

▶ Поверните установочный винт ограничителя хода спускового крючка [T] на несколько оборотов влево, чтобы курок или боек в случае приведения в действие ударно-спускового механизма снова освободился.

Ударно-спусковой механизм не захватывает курок или боек:

Установочный винт [L] (предварительное натяжение) перекручен на несколько оборотов.

▶ Поверните установочный винт [L] на несколько оборотов влево, чтобы ударно-спусковой механизм снова захватил курок или боек.

▶ В заключение установите необходимую длину предварительного натяжения.

▶ Проверьте, не повреждена ли пружина взвода [1] и правильно ли она введена в зацепление.

Установочный винт [C] наложения собачки храпового механизма затянут слишком сильно:

▶ Поверните установочный винт [C] примерно на 1 оборот налево.

▶ Взведите оружие и вращайте винт [C] вправо до тех пор, пока оружие не разрядится. Затем поверните назад на $^{1}/_{5}$ оборота.

УКАЗАНИЕ!

После каждого изменения настроек необходимо проверять работу ударно-спускового механизма. Если сбой в работе устранен, проверьте параметры настроек ударно-спускового механизма и при необходимости выполните повторную настройку.

15.10 Базовая настройка ударно-спускового механизма

УКАЗАНИЕ!

Данная процедура приводит к сбросу всех настроек ударно-спускового механизма к значениям по умолчанию. После возврата к исходным настройкам можно вновь выполнять индивидуальную настройку ударно-спускового механизма.

▶ Извлеките систему из ложи.

▶ Установите установочный винт [T] таким образом, чтобы головка винта располагалась на одном уровне с поверхностью коробки ударно-спускового механизма [5].

▶ Установите установочный винт [L] таким образом, чтобы передаточный рычаг ударно-спускового механизма [7] располагался горизонтально.

▶ Взведите систему.

▶ Отрегулируйте ударно-спусковой механизм в соответствии с индивидуальными предпочтениями.

16 Устройство для тренировки без стрельбы

Флажок предохранителя также может использоваться как устройство для тренировки без стрельбы.

▶ Откройте рычаг взвода и медленно опустите назад до ощутимого упора.

▶ Нажмите на флажок предохранителя возле "S".

✓ Устройство для тренировки без стрельбы активировано.

▶ Закройте рычаг взвода.

▶ Приведите в действие ударно-спусковой механизм.

УКАЗАНИЕ!

Предохранитель/устройство для тренировки без стрельбы срабатывает только при взведенной пневматической винтовке.

17 Пневматический баллон

Пневмобалонная винтовка оснащена сменным пневматическим баллоном [4]. Пневматический баллон [4] можно заменять в заряженном и незаряженном состоянии. При поставке пневматический баллон [4] не вкручен до конца. Для защиты резьбы пневматического баллона [4] от пыли и повреждений всегда используйте защитную крышку.

ОСТОРОЖНО!

Разрешается использовать только оригинальные пневматические баллоны компании ANSCHÜTZ (макс. 200 бар)!

УКАЗАНИЕ!

Ремонт пневматических баллонов разрешается выполнять только производителю с использованием оригинальных запчастей.

Несоблюдение данного условия является причиной для прекращения гарантии.

17.1 Вкручивание пневматического баллона

▶ Перед началом эксплуатации зарядите пневматический баллон.

▶ Медленно и осторожно вкрутите пневматический баллон от руки в резьбу опоры конструктивного узла (чтобы исключить вероятность повреждения).

⚠ ***Перед самым упором отчетливо ощущается сопротивление, клапан при этом открывается автоматически.***

▶ Вкрутите пневматический баллон от руки еще примерно на один оборот, чтобы он плотно прижался к упору.

17.2 Демонтаж пневматического баллона

УКАЗАНИЕ!

ANSCHÜTZ рекомендует всегда откручивать пневматический баллон для защиты корпуса, вентиля, уплотнений, пружин и для обеспечения безопасности (без сжатого воздуха выстрел невозможен), если пневмобалонная винтовка не используется.

▶ Выкрутите пневматический баллон примерно на один оборот. Открутите настолько, чтобы не допустить утечки воздуха.

▶ Взведите винтовку (см. главу 12.1) и приведите в действие ударно-спусковой механизм. Повторите процедуру 3 раза (чтобы дать выйти остаткам воздуха).

☞ Благодаря этому пневматический баллон можно выкрутить из уплотнительного кольца круглого сечения без давления в нем.

ОСТОРОЖНО!

Материальный ущерб!

Повреждения уплотнительного кольца круглого сечения из-за слишком высокого давления воздуха.

➤ Никогда не выкручивайте пневматический баллон до такой степени, когда отчетливо слышен шум выходящего воздуха.

17.3 Заряжание пневматического баллона

ПРЕДУПРЕЖДЕНИЕ!

Разрешается использовать только зарядные баллоны с максимальным давлением 200 бар! В сжатом воздухе не должно быть масла и воды (DIN EN 12021)! Зарядка пневматических баллонов должна выполняться исключительно при помощи оригинального зарядного адаптера ANSCHÜTZ (номер по каталогу. 711.3409)! Для зарядки пневматических баллонов ANSCHÜTZ рекомендует использовать водолазные баллоны.

При накручивании и откручивании, а также при заполнении пневматического баллона всегда стойте сбоку от баллона и следите за тем, чтобы со стороны манометра баллона не находились другие люди.

УКАЗАНИЕ!

Полной зарядки (макс. 200 бар) хватает примерно на 200 выстрелов (остаточное давление около 65 бар).*

Баллоны со сжатым воздухом можно приобрести в оружейных магазинах. Заряжать баллоны для сжатого воздуха также можно в оружейных магазинах или в специализированных магазинах по продаже водолазного снаряжения.

***Не относится к патрону Junior.**

▶ Проверьте все компоненты, участвующие в процедуре зарядки (зарядный баллон, зарядный адаптер, пневматический баллон), на наличие повреждений.

▶ Накрутите зарядный адаптер на зарядный баллон.

- Полностью накрутите пневматический баллон на зарядный адаптер.
- Затяните от руки винт с накаткой на зарядном адаптере, чтобы исключить вероятность утечки воздуха.
- Очень медленно открывайте вентиль зарядного баллона до тех пор, пока не прекратится шум истечения воздуха.
- Примерно через 5 секунд зарядки снова закройте вентиль зарядного баллона (пневматический баллон слегка нагревается).
- Выпустите воздух из зарядного адаптера путем откручивания винта с накаткой.
- Вновь закрутите винт с накаткой на зарядном адаптере.
- Открутите пневматический баллон и вкрутите от руки в винтовку.

ПРЕДУПРЕЖДЕНИЕ!

В продаже также имеются баллоны со сжатым воздухом под давлением 300 бар с такой же резьбой для заправочного штуцера, как и у баллонов с давлением 200 бар!

При использовании баллонов с давлением 300 бар для зарядки пневматических баллонов с давлением 200 бар необходимо использовать редуктор давления, установленный на 200 бар!

Запрещается заправлять пневматический баллон выше указанного допустимого максимального давления!

Соблюдайте предписания и правила заправки пневматических баллонов!

18 Щека ложи

18.1 Демонтаж щеки ложи

- Открутите зажимной винт [a].
- Извлеките щеку ложи [1] из держателя.
- Монтаж осуществляется в обратной последовательности.

18.2 Регулировка щеки ложи

Угловое положение щеки ложи может регулироваться. Для регулировки положения необходимо открутить винт с накатанной головкой и крепежный винт [c] и [d].

- Открутите зажимной винт [a].
- Открутите регулировочный винт [c] установки нужного угла наклона.
- Наклоните щеку ложи [1] и вновь затяните регулировочный винт [c] от руки.
- При помощи винта с накаткой [d] регулируется высота щеки ложи.
- Вновь затяните зажимной винт [a] от руки.

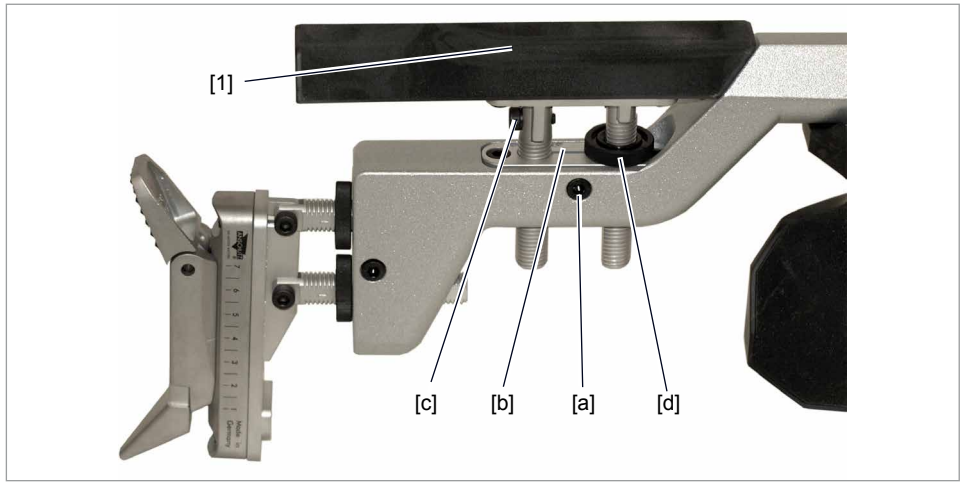

Рис. 11 Демонтаж /регулировка щеки ложи

18.2.1 Регулировка щеки ложи 9003 Precise

- Грубая регулировка щеки ложи осуществляется при помощи маховичка [D1].
- Точная регулировка высоты щеки ложи осуществляется при помощи установочного колесика [G1].
- Осевое перемещение щеки ложи осуществляется при помощи винтов [H1] и [J1]. Винты должны откручиваться и закручиваться только одной отверткой.
- Горизонтальный угол щеки ложи можно регулировать при помощи маховичков [E1] и [F1] любым образом.

  Для этого сначала немного ослабить винты [H1] и [J1]. Затем отрегулировать угол ручками настройки [E1] и [F1] соответственно.
  После регулировки снова затянуть/закрепить винты [H1] и [J1].

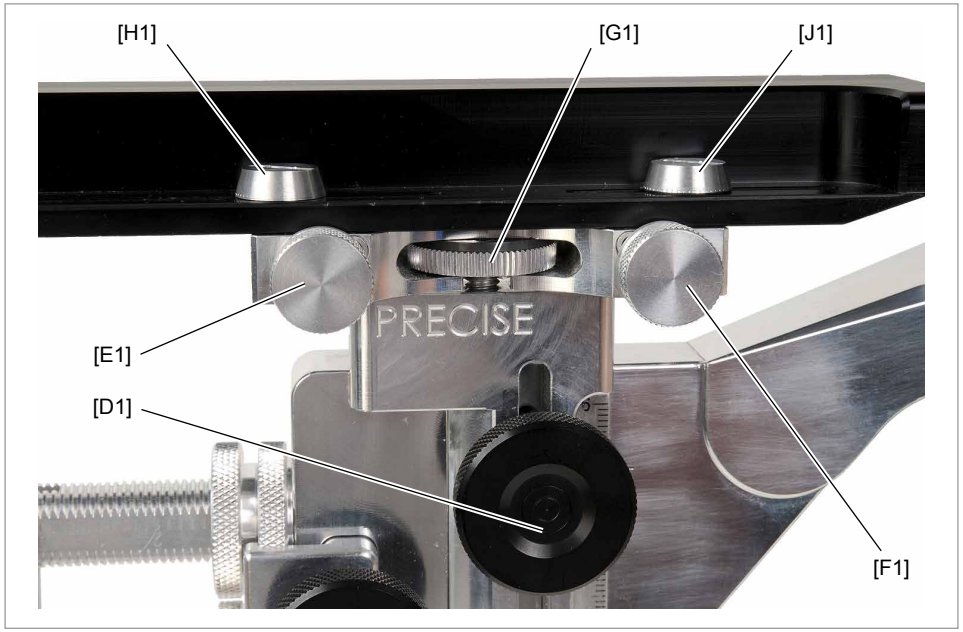

Рис. 11a Возможности регулировки щеки ложи у модели 9003 Precise)

19 Затыльник

19.1 Демонтаж затыльника приклада

- Открутите зажимной винт [a].
- Извлеките щеку ложи [13] из держателя.
- Монтаж осуществляется в обратной последовательности.

19.2 Регулировка затыльника (зависит от модели)

Имеются различные способы регулировки положения затыльника [13]. Для их использования необходимо открутить зажимные винты.

- Открутите зажимные винты [a] и [c].
- Вращайте гайку с накаткой [d] до тех пор, пока не будет установлен нужный наклон и и длина.
- Снова затяните зажимные винты [a] и [c] от руки.

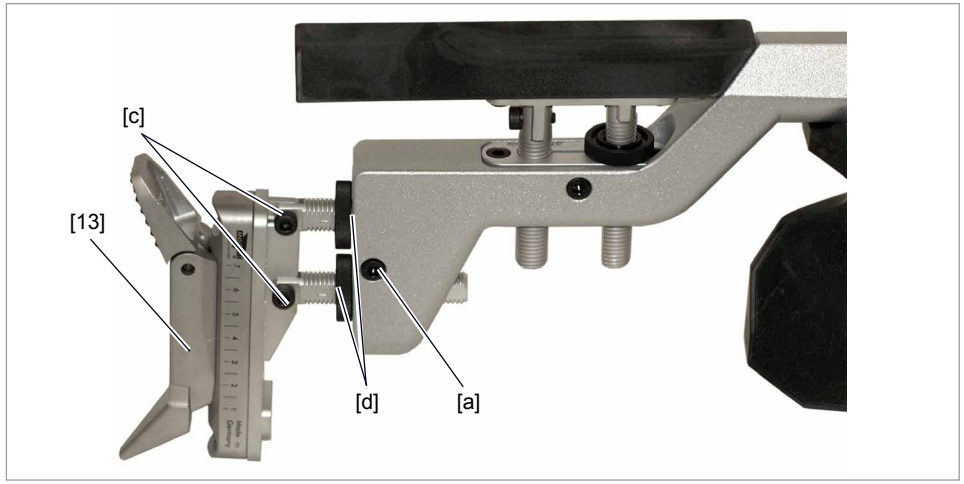

Рис. 12 Демонтаж/регулировка затыльника

19.2.1 Регулировка затыльника 9003 Precise

- Для изменения положения по продольной оси вручную откручивайте зажимной винт [C1] против часовой стрелки до тех пор, пока расположенный под ним зажимной сухарь не отпустит зажимные кольца [1] и [2].
- Установите зажимные кольца на необходимый зазор.
- Для изменения угла наклона затыльника дополнительно открутите винты [h] и [i].
- После выполнения точной регулировки переднее из двух зажимных колец [1] и [2] должно быть зафиксировано зажимным сухарем.
- Затяните зажимной винт [C1] от руки пор часовой стрелке.
- Затяните винты [h] и [i].

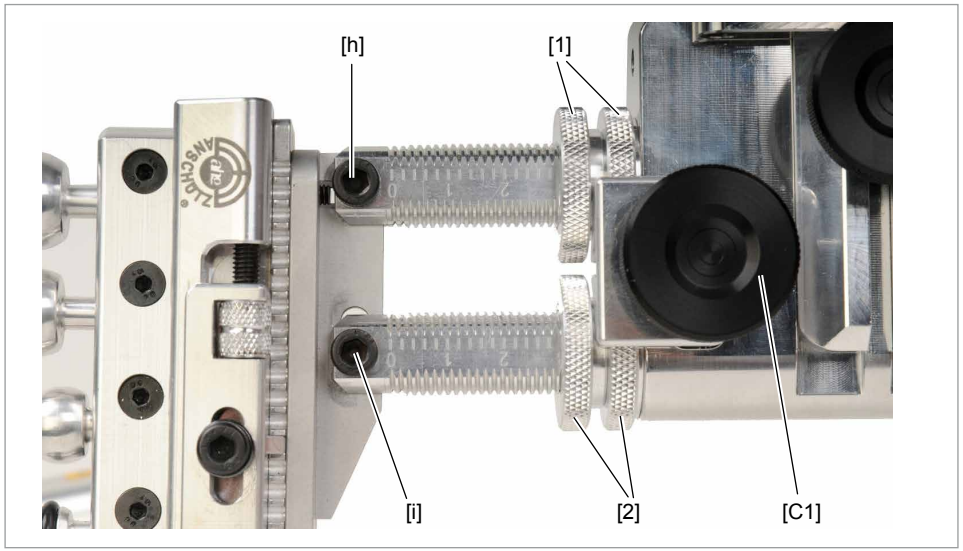

Рис. 12a Регулировка затыльника 9003 Precise

19.3 Возможности перестановки затыльника

Затыльник (в зависимости от модели) регулируется по разному.

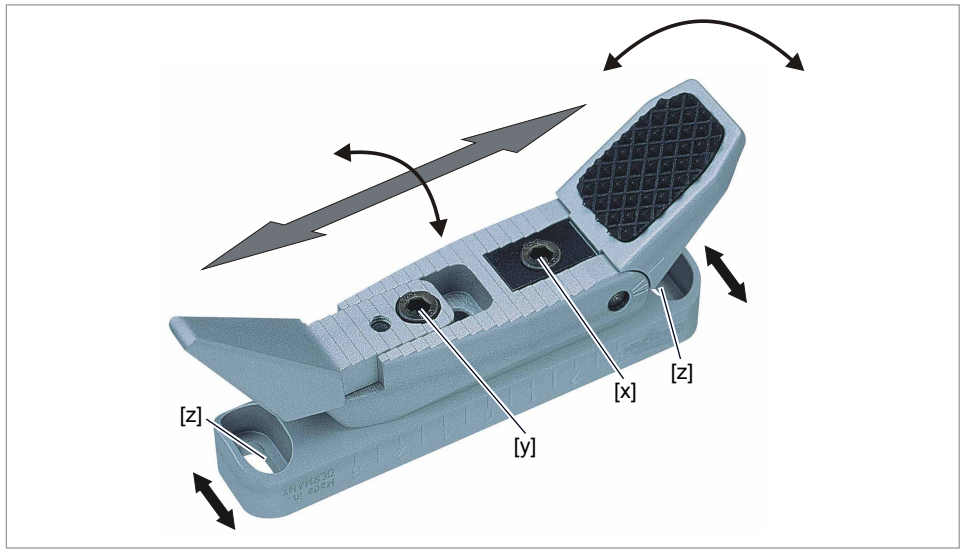

Рис. 13 Возможности регулировки положения затыльника (показано на алюминиевом затыльнике типа 4759)

Объяснение к рис. 13)

[x] Зажимной винт для верхнего сегмента затыльника

[y] Зажимной винт перестановки по высоте и наклона затыльника

[z] Зажимные винты для бокового смещения (изменение ограничения ложи)

20 Регулировки ложи

20.1 Цевье ложи

Цевье ложи [6] может перемещаться в следующих диапазонах:

- Перестановка по высоте:
  Цевье ложи переставляется по высоте при помощи подкладных шайб. Могут потребоваться более длинные винты.
- Перестановка по продольной оси:
  Цевье ложи может бесступенчато перемещаться по профилированной направляющей.

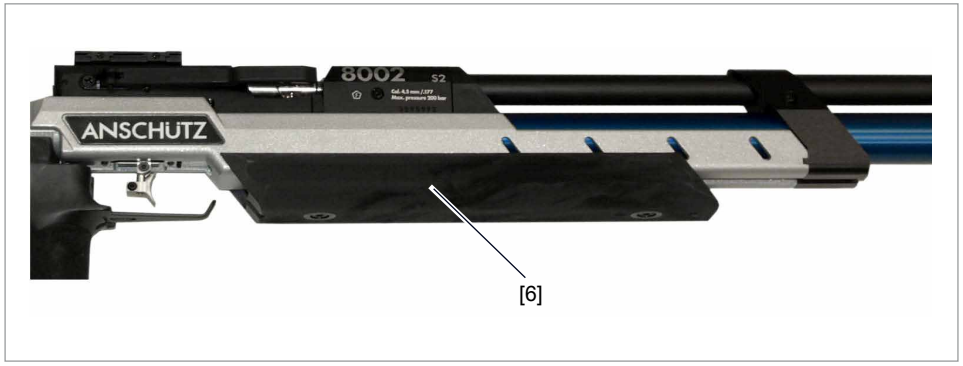

Рис. 14 Цевье ложи

20.1.1 Регулировка повышения цевья ложи 4860

(9003 и 9003 Precise)

▶ Для перемещения по продольной оси открутите винты [e] и [f].

▶ Для настройки угла опирания открутите винты [c] и [d].

▶ Для перестановки по высоте открутите винт [g].

▶ После выполнения регулировок снова затяните винты.

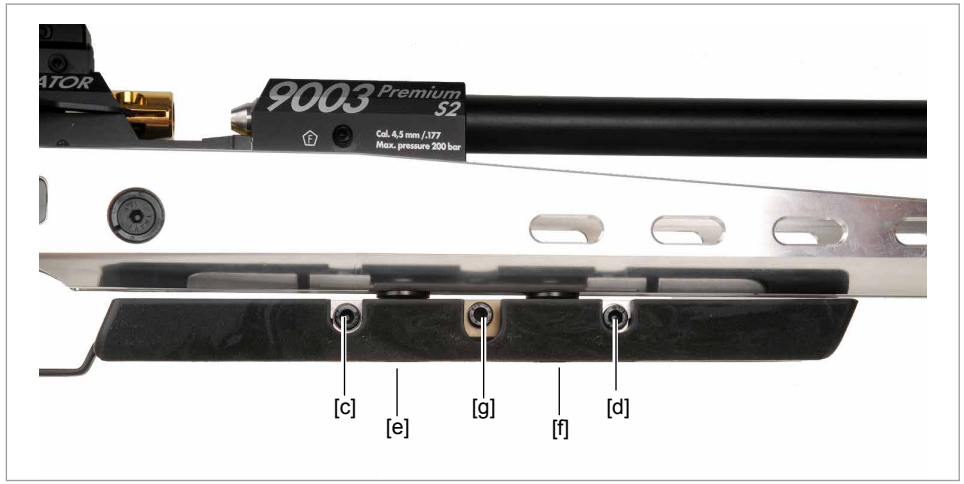

Рис. 14a Регулировка цевья ложи 9003 и 9003 Precise

Рис. 14b Регулировка цевья ложи 9003 и 9003 Precise

20.2 Перестановка рукоятки

После откручивания крепежного винта рукоятки [a] рукоятку винтовки можно поворачивать в любом направлении, наклонять или перемещать по продольной оси. После выполнения регулировки рукоятки снова затяните крепежный винт рукоятки [a].

Периодически слегка подтягивайте крепежный винт рукоятки [a], так как могут происходить смещения.

Рис.15 Крепежный винт рукоятки

20.2.1 Перестановка рукоятки 9003 Precise

- Для смещения рукоятки вбок слегка открутите винт [a] и [b].
- При вращении маховичков [A1] и [B1] происходит боковое смещение и поворачивание.
- После выполнения точной регулировки снова затяните винты [a] и [b].

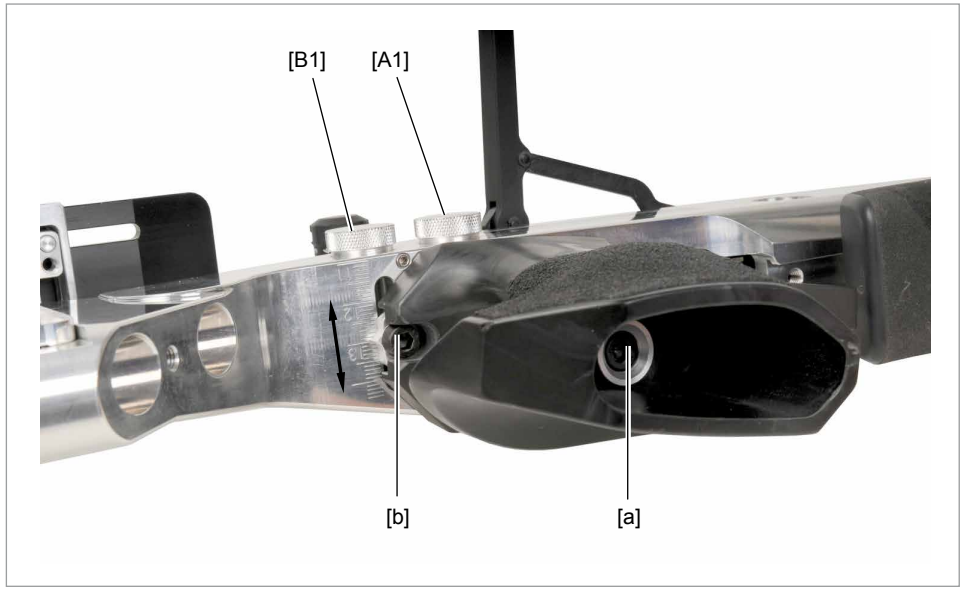

Рис. 15a Перестановка рукоятки 9003 Precise

20.3 Установка рукоятки PRO-Grip (зависит от модели)

УКАЗАНИЕ!

Рукоятка, щека и цевье алюминиевой ложи выполнены из материала PRO-Grip. Эти компоненты могут выполняться в соответствии с предпочтениями стрелка. Для этого поверхность материала PRO-Grip может быть обработана для придания ей фактуры дерева. Если поверхность щеки ложи слишком шершавая, ее можно отшлифовать при помощи мелкой наждачной бумаги (зерно 200).

21 Оптический/диоптрический прицел (опция)

УКАЗАНИЕ!

Инструкции по использованию и обслуживанию приводятся в документации соответствующего производителя.

21.1 Монтаж

Диоптрический прицел надевается на призматическую шину шириной 11 мм и при помощи 2 зажимных винтов (затягивать только от руки) фиксируется в нужном положении.

21.2 Регулировка по высоте и горизонтали

Винты для регулировки по высоте и горизонтали имеют фиксаторы. Каждый фиксатор (щелчок) изменяет положение точки попадания.

- Регулирование по высоте при отклонении точки попадания выше мишени = вращайте рукоятку в направлении "H"
- Регулирование по высоте при отклонении точки попадания ниже мишени = вращайте рукоятку в направлении "T"
- Боковое регулирование при отклонении точки попадания вправо от мишени = вращайте рукоятку в направлении "R"
- Боковое регулирование при отклонении точки попадания влево от мишени = вращайте рукоятку в направлении "L"

21.3 Обнуление

После пристрелки винтовки оба установочных винта можно установить в положение "0".

▶ Открутите нарезные шпильки в рукоятке.

▶ Установите рукоятки на значение "0" на шкале.

▶ Вновь затяните нарезные шпильки в рукоятке.

⚠ ***Диоптрический прицел ANSCHÜTZ отрегулирован на заводе без люфта и не нуждается в дополнительной настройке. Поэтому разрешается использовать только винты для регулировки по высоте и боковому смещению.***

⚠ ***Не перекручивайте за пределы упоров в конце траекторий перемещения (может быть поврежден предварительно натянутый передаточный механизм).***

22 Обслуживание/чистка

22.1 Общее

ПРЕДУПРЕЖДЕНИЕ!

Опасность для жизни!

Заряженное оружие представляет опасность для жизни.

➤ Перед использованием или при выполнении обслуживания и чистки убедитесь в том, что оружие не заряжено.

ОСТОРОЖНО!

Опасность повреждения оружия и получения травмы!

Опасность повреждения оружия или получения травмы из-за отсутствия смазки ствола и патронника.

➤ Перед стрельбой необходимо удалить смазку и посторонние предметы из ствола и патронника.

ОСТОРОЖНО!

Необходимо постоянно проверять оружие на наличие изменений или повреждений.

В случае обнаружения изменения или повреждения необходимо немедленно доставить оружие для проверки к сертифицированному оружейнику или отправить в компанию ANSCHÜTZ.

УКАЗАНИЕ!

Необходимо защищать оружие от пыли, песка, влаги, нагрева и других опасных факторов.

УКАЗАНИЕ!

Для чистки покрытой пылью ложи используйте сухую тряпку. Ни в коем случае не используйте масло.

УКАЗАНИЕ!

Для предотвращения вероятности повреждения ствола во время перевозки (в особенности авиатранспортом) компания ANSCHÜTZ рекомендует отсоединять систему от ствола.

УКАЗАНИЕ!

После каждого использования оружия наносите на стальные детали тонкий слой масла и тщательно чистите ствол.

При перемещении их холодного в теплое помещение на металлических деталях и в канале ствола может образоваться конденсат. Если этот конденсат быстро не удалить, то при определенных условиях может образоваться ржавчина.

Не используйте для чистки ствола никакие другие средства (войлочные пыжи, нерекомендованные консистентные смазки и т.д.). ANSCHÜTZ рекомендует использовать для чистки комплект 507 (номер по каталогу 001491)

УКАЗАНИЕ!

Футляр/чехол для оружия необходимо регулярно чистить и удалять с него пыль и ворсинки.

Футляр и чехол для оружия должны иметь внутри гладкую пылеотталкивающую обивку.

Если оружие не используется, футляр/чехол для оружия должен всегда быть открыт, чтобы обеспечить отвод влаги. Использование поглотителя влаги может повысить защиту оружия от влаги.

22.2 Периодичность обслуживания

Перед началом стрельбы

- Тщательно удалите масло с оружия.

⚠ ***Удаление масла с оружия необходимо выполнять при комнатной температуре, так при низкой температуре в стволе может остаться значительное количество масла.***

- Произведите примерно 10 выстрелов для пристрелки (выстрелы краской).

После стрельбы

- Дайте винтовке остыть до комнатной температуры с открытым затвором.
- Тщательно удалите конденсат с внешних деталей.
- Протрите оружие (стальные детали) подходящим оружейным маслом.

При наличии сильных загрязнений (2000 - 3000 выстрелов) или раз в год в рамках проверки

- Почистите ствол бронзовым ершиком.

⚠ ***Не перемещайте ершик в стволе взад-вперед.***

- Несколько раз протяните через ствол сухой чистящий фитиль, чтобы на последнем фитиле не было заметных следов загрязнений.
- Протрите оружие (стальные детали) промасленной ветошью.
- Проверяйте оружие у продавца/оружейника.

22.3 Обслуживание ударно-спускового механизма

- Ни в коем случае не промывайте внутренние компоненты ударно-спускового механизма при помощи спрея или масла, чтобы исключить покрывание смолой компонентов ударно-спускового механизма, их склеивания или загрязнения. Ударно-спусковой механизм должен содержаться в сухом состоянии и не подвергаться воздействию пыли.

⚠ ***При обслуживании оружия не допускайте попадания в ударно-спусковой механизм грязи, мусора, жиров, а также неподходящих масел. Компания ANSCHÜTZ рекомендует выполнять чистку оружия таким образом, чтобы его ствол смотрел в сторону или вверх, благодаря чему исключается возможность повреждения ударно-спускового механизма.***

22.4 Обслуживание оптического прицела

УКАЗАНИЕ!

Диоптрический прицел ANSCHÜTZ является точным прибором и поэтому нуждается в самом аккуратном обращении.
Интенсивный уход и своевременный ремонт обеспечивают его исправное функционирование.

Необходимо защищать диоптрический прицел от пыли и грязи.

23 Устранение неполадок

ПРЕДУПРЕЖДЕНИЕ!

При появлении сбоев в работе (напр., осечка и т.д.) необходимо разрядить оружие, поставить его на предохранитель и немедленно доставить к продавцу/оружейнику или отправить в компанию ANSCHÜTZ.

24 Технические характеристики (зависят от модели)

Вес	*3,7 - 4,6 кг*	
Общая длина	*9003 Premium S2 Precise:*	*106 - 111 см*
	9003 Premium S2 Precise AUFLAGE:	*103 - 108 см*
	9003 Premium S2:	*108 - 111 см*
	8002 S2 ALU:	*107 - 110 см*
	8002 S2 AUFLAGE:	*105 - 108 см*
	8001:	*107 - 110 см*
Длина ствола	*64 см*	
Длина разгонной траектории пули	*42 см*	
Длина системы	*78 см*	
Исполнение	*Однозарядная*	
Калибр	*4,5 мм*	
Рабочая среда	*Сжатый воздух (макс. 200 бар)*	

25 Утилизация

Утилизация оружия должна выполняться продавцом/оружейной мастерской с составлением официального подтверждения.

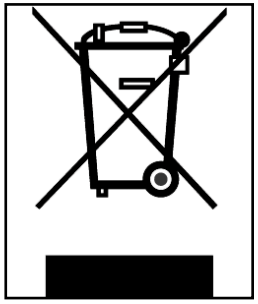

26 Прочее

Дополнительную информацию можно получить по адресу www.anschuetz-sport.com.

Новости по данной и другим моделям компания ANSCHÜTZ, кроме того, бесплатно предоставляет через рассылку новостей ANSCHÜTZ.

Пристрелочная мишень винтовки (дистанция 10 м) наклеена на конверт компакт-диска.

www.anschuetz-sport.com

27 Стрелковые качества

Точность стрельбы ружья зависит от многих факторов. Самым важным фактором является боеприпас. Не каждый ствол обеспечивает одинаково высокую точность стрельбы при использовании разных видов боеприпасов - могут возникать значительные отклонения стрелковых качеств. Также имеет значение и прицельное устройство. Поэтому следует использовать только прицельные устройства ANSCHÜTZ и подбирать боеприпасы в соответствии с используемым оружием. Боеприпасы даже одного и того же производителя и одного и того же снаряжения в разных партиях и на различных ружьях могут проявлять разные стрелковые качества и меткость боя. При оптимальном подборе боеприпасов и прицельного устройства мы гарантируем выдающиеся стрелковые качества наших ружей. См. гарантийную карту.

28 Гарантийный талон

<<< ГАРАНТИЯ >>>

1. Материал: это изделие было допущено к продаже только после того, как изделие, материалы, из которого оно изготовлено, и его отдельные компоненты прошли строгий контроль, а функциональность и стабильные характеристики оружия были испытаны при стрельбе. Компания J.G. ANSCHÜTZ GmbH & Co. KG предоставляет полную двухгодичную гарантию на дефекты материалов и изготовления (за исключением поломок ложи и пружин), если наличие дефекта подтверждено на момент передачи изделия. Компания J.G. ANSCHÜTZ GmbH & Co. KG не несет никакой ответственности за повреждения вследствие ненадлежащего обращения или ремонта. По гарантии мы по собственному усмотрению либо выполняем ремонт, либо заменяем неисправное изделие. Претензии по возмещению ущерба на каком бы то ни было правоосновании к рассмотрению не принимаются.

2. Стрелковые качества: покупатель обязан в письменном виде поставить в известность компанию J.G. ANSCHÜTZ GmbH & Co. KG о выявленных недостатках стрелковых качеств в течение одного месяца с момента покупки с приложением собственноручно отстрелянной мишени. Компания J.G. ANSCHÜTZ GmbH & Co. KG оставляет за собой право на передачу оружия в независимую организацию для проверки (DEVA или государственный комитет по стандартизации огнестрельного оружия). Если там будут подтверждены высокие стрелковые качества, компания J.G. ANSCHÜTZ GmbH & Co. KG имеет право выставить счет за проверку оружия. Гарантия не распространяется на повреждения оружия вследствие механического воздействия, а также неправильного обращения или ухода со стороны покупателя. Гарантия не предоставляется, если оружие ремонтировалось или модернизировалось не имеющими допуска лицами. Также гарантия не предоставляется при использовании повторно снаряженных или не имеющих допуска CIP боеприпасов.

Мы просим заполнить данный талон в гарантийном случае/случае обнаружения дефекта в специализированном оружейном магазине, подписать его и отправить нам вместе с изделием.

ANSCHÜTZ®
DIE MEISTER MACHER

J.G. ANSCHÜTZ GmbH & Co. KG · Jagd- und Sportwaffenfabrik
Daimlerstrasse 12 · D-89075 Ulm/Germany · www.anschuetz-sport.com

ЗАВОДСКОЙ №: _____

ДАТА ПРОДАЖИ: _____

ПРОДАВЕЦ: *(Печать и подпись продавца оружия)*